和同除雪機

SXG2412T
パーツリスト

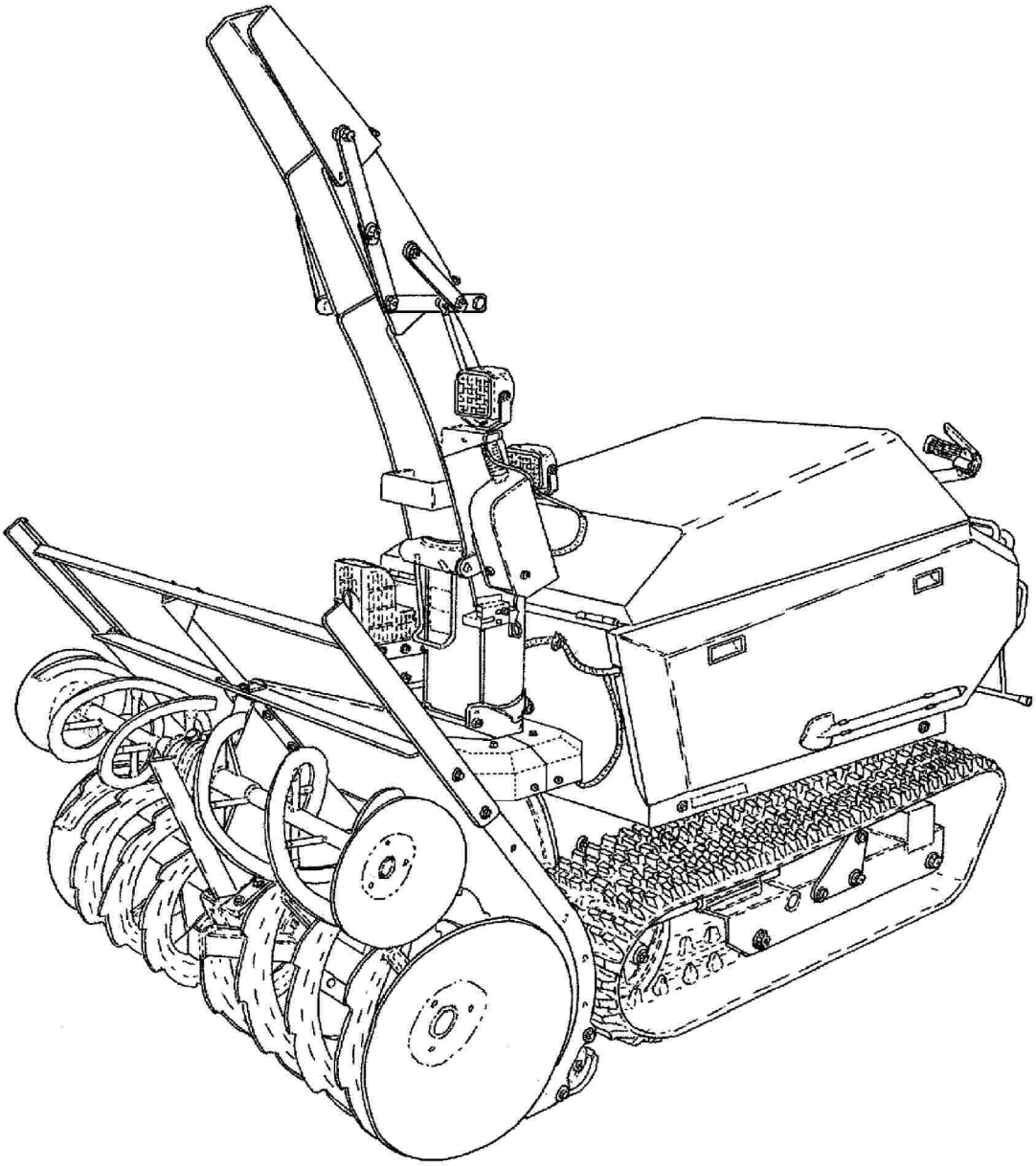

2022年 4月 7日
2023年 5月 31日　更新
2026年 7月 24日　改訂

B97-130　　SXG2412T ﾜﾄﾞｰ除雪機（標準ｼｭｰﾀ）
ﾊﾟｰﾂﾘｽﾄ目次

ﾊﾟｰﾂﾘｽﾄID	ﾌﾞﾛｯｸ名	ﾊﾟｰﾂﾘｽﾄID	ﾌﾞﾛｯｸ名
B97-130-00	ｴﾝｼﾞﾝ取付	B97-130-42	ｱﾝﾀﾞｰｶﾊﾞｰ
B97-130-01	ｴﾝｼﾞﾝ関連（1）	B97-130-43	ｺﾝﾄﾛｰﾙﾎﾞｯｸｽ
B97-130-02	ｴﾝｼﾞﾝ関連（2）	B97-130-50	油圧配管
B97-130-03	燃料ﾀﾝｸ	B97-130-51	油圧ｵｲﾙﾀﾝｸ
B97-130-20	ﾐｯｼｮﾝｹｰｽ・本体ﾌﾚｰﾑ	B97-130-52	動力伝達（1）
B97-130-21	ｸﾛｰﾗﾌﾚｰﾑ	B97-130-53	動力伝達（2）
B97-130-30	除雪ﾌﾚｰﾑ	B97-130-70	ﾊﾟﾈﾙ・ﾊﾝﾄﾞﾙ
B97-130-31	ｼｭｰﾀ	B97-130-71	操作ﾚﾊﾞｰ（1）
B97-130-32	旋回ﾓｰﾀ	B97-130-72	操作ﾚﾊﾞｰ（2）
B97-130-33	ｵｰｶﾞｷﾞﾔｹｰｽ	B97-130-80	電装品（1）
B97-130-34	ﾌﾞﾛﾜ	B97-130-81	電装品（2）
B97-130-35	ｵｰｶﾞ	B97-130-90	銘板・付属品
B97-130-40	ｻｲﾄﾞｶﾊﾞｰ	B97-130-91	銘板（安全）
B97-130-41	ﾎﾞﾝﾈｯﾄ		

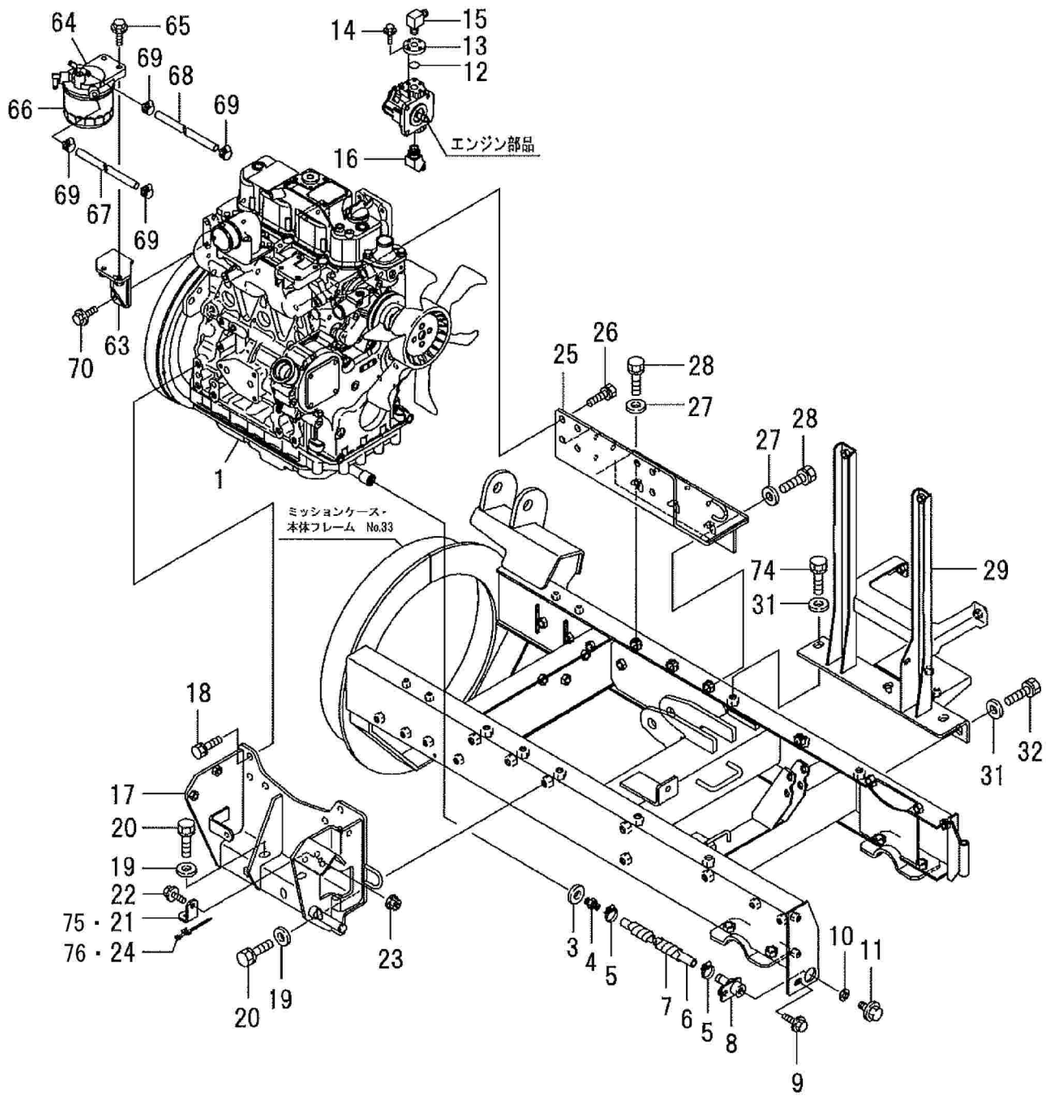

No	品番	品名	処理	個数	備考	適用号機	明細
1	01001-B97-000	ｴﾝｼﾞﾝ 3TNV82A-BNSR		1			1
3	22190-160002	ｼｰﾙﾜｯｼｬｰ(小丸 16		1	ｴﾝｼﾞﾝ付属品　販売単位：10		11
4	129459-39150	ﾂｷﾞﾃｵｲﾙﾄﾞﾚﾝ		1	ｴﾝｼﾞﾝ付属品		12
5	91323-019	自在ﾊﾞﾝﾄﾞ 19		2			13
6	91542-1506001	ﾎｰｽ 15×600		1			14
7	91382-1905401	ｺﾙｹﾞｰﾄ 19×540		1			15
8	02700-B56-801	ﾄﾞﾚﾝｼﾞｮｲﾝﾄ COMP	M1	1			16
9	93100-0802017	ﾌﾗﾝｼﾞ'B 8×20		1	販売単位：10		17
10	91691-1222205	丸ﾊﾟｯｷﾝ 12.5×22×2.0		1			18
11	93300-1201617	ﾌﾗﾝｼﾞ'B 12×1.25×16		1			19
12	98310-02024	Oﾘﾝｸﾞ' P20		1	販売単位：10		51
13	67902-A63-000	油圧ﾌﾗﾝｼﾞ'	M1	1			52
14	93100-0602517	ﾌﾗﾝｼﾞ'B 6×25		4	販売単位：10		53
15	51902-B54-001	90°ｴﾙﾎﾞ' PT3/8×PF1/2		1			54
16	51901-B84-000	座付45°ｴﾙﾎﾞ' PF3/8×PF1/4		1			55
17	02100-B54-830	ｴﾝｼﾞﾝﾍﾞｰｽL COMP	B2	1			120
18	93000-1202517	ｺｶﾞﾀﾊﾞﾈ B12×25(7T		5			121
19	94101-12010	ﾐｶﾞｷW 12		6	販売単位：10		123
20	93000-1203017	ｺｶﾞﾀﾊﾞﾈB 12×30(7T		6			124
21	03908-B56-000	ｹｰﾌﾞﾙﾎﾙﾀﾞｰ	B2	1		～210161	125
22	93100-0802017	ﾌﾗﾝｼﾞ'B 8×20		1	販売単位：10		126
23	94002-08410	ﾌﾗﾝｼﾞ'N 8		1	販売単位：10		128
24	91314-119P7	ｹｰﾌﾞﾙｽﾄﾗｯﾌﾟ 1-19P7		1		～210161	122
25	02200-B97-000	ｴﾝｼﾞﾝﾍﾞｰｽR COMP	B2	1			161
26	93000-1202517	ｺｶﾞﾀﾊﾞﾈ B12×25(7T		8			162
27	94101-12010	ﾐｶﾞｷW 12		6	販売単位：10		163
28	93000-1203017	ｺｶﾞﾀﾊﾞﾈB 12×30(7T		6			164
29	02800-B56-001	ﾀﾝｸﾍﾞｰｽ COMP	B2	1			171
31	94101-12010	ﾐｶﾞｷW 12		5	販売単位：10		173
32	93000-1203017	ｺｶﾞﾀﾊﾞﾈB 12×30(7T		4			174

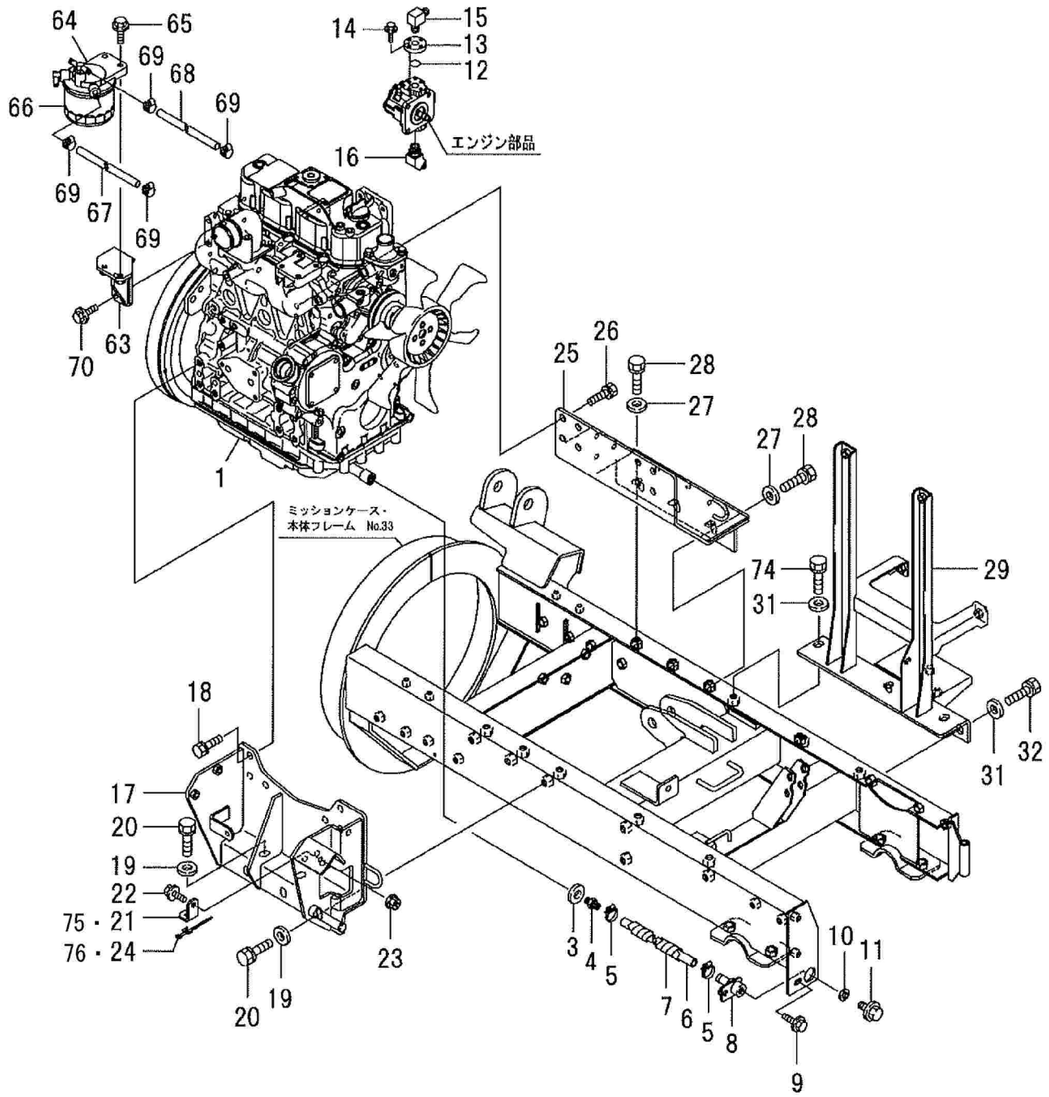

No	品番	品名	処理	個数	備考	適用号機	明細
33		Dエンジンオイル 10W30		3.6	リットル　非売品		20
63	04100-B54-800	フューエルフィルターブラケット COMP	B2	1			281
64	129004-55612-9	FOフィルター取付台		1	エンジン付属品		282
65	93100-0803017	フランジB 8×30		2	販売単位：10		283
66	119802-55801	FOフィルター		1	エンジン付属品		284
67	91543-0750231	ブレードホース 7.5×230		1			285
68	91543-0750321	ブレードホース 7.5×320		1			286
69	91324-013	トライドンバンド 13		4			287
70	93100-0801617	フランジB 8×16		2	販売単位：10		288
74	93000-1202517	コガタバネ B12×25(7T		1			175
75	03901-B97-800	ケーブルホルダー		1	適用号機：210162～		
76	91315-C2S12	ケーブルクリップ C-2S12		1	適用号機：210162～		

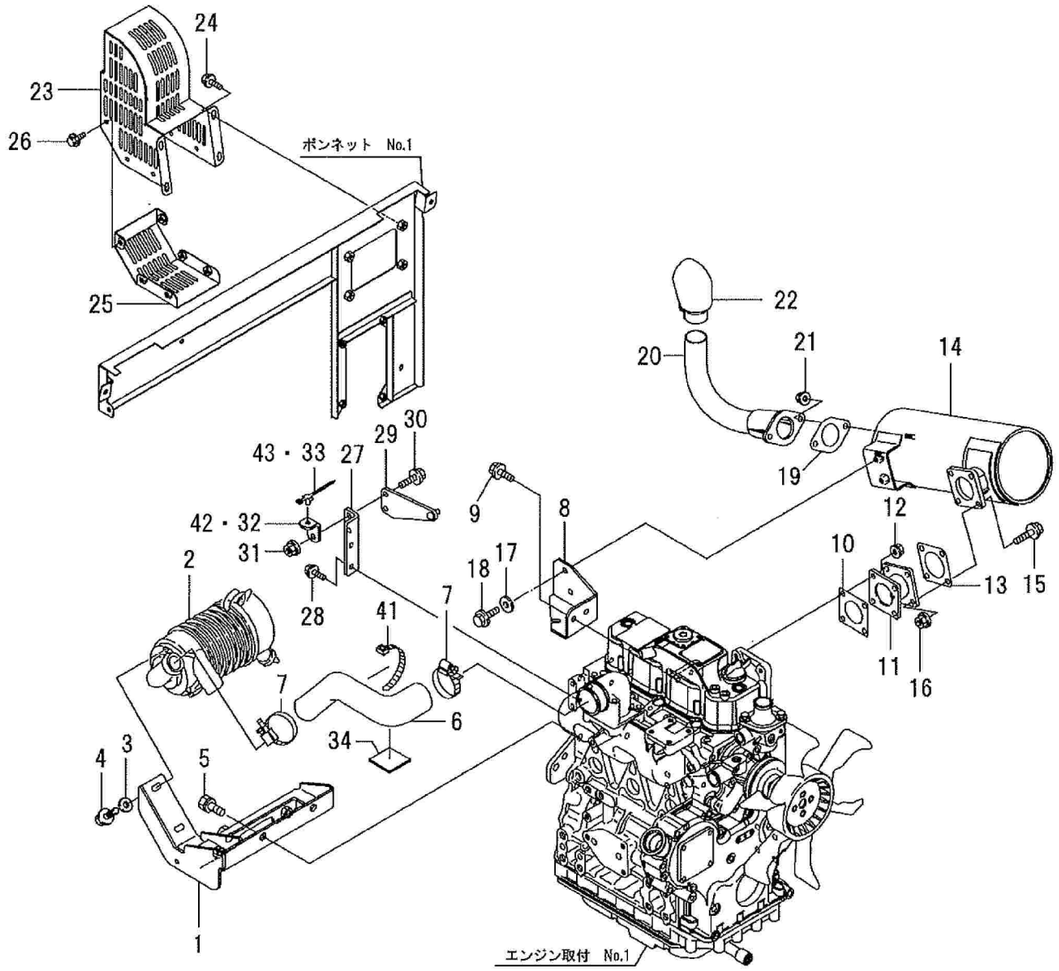

No	品番	品名	処理	個数	備考	適用号機	明細
1	02500-B74-001	エアークリーナブラケット COMP	B2	1			71
2	129065-12510	エアクリーナ CMP		1	エンジン付属品		72
3	94101-08015	ダイマルW 8		2	販売単位：10		73
4	93100-0802017	フランジB 8×20		2	販売単位：10		74
5	93000-1002517	コガタバネB 10×25(7T		2			75
6	129261-12020	吸気パイプ		1	エンジン付属品		76
7	91323-065	自在バンド65		2			77
8	02907-B54-000	マフラーブラケット	B2	1			81
9	93100-0801617	フランジB 8×16		2	販売単位：10		82
10	129004-13200	ガスケット(サイレンサ		1	エンジン付属品		91
11	02500-B54-031	マフラージョイント COMP	H0	1			92
12	94002-08410	フランジN 8		4	販売単位：10		93
13	129004-13200	ガスケット(サイレンサ		1	エンジン付属品		101
14	129065-13500	サイレンサ		1	エンジン付属品		102
15	93100-0802517	フランジB 8×25		4	販売単位：10		103
16	94002-08410	フランジN 8		4	販売単位：10		104
17	94101-08015	ダイマルW 8		2	販売単位：10		105
18	93100-0802017	フランジB 8×20		2	販売単位：10		106
19	129107-13550	ガスケット(噴出口)		1	エンジン付属品		110
20	02600-B54-032	EXパイプB COMP	H0	1			111
21	94002-08410	フランジN 8		2	販売単位：10		112
22	105198-13610	フンシュツコウ CMP		1	エンジン付属品		113
23	03200-B72-801	マフラーカバー COMP	B2	1			114
24	93100-0801617	フランジB 8×16		4	販売単位：10		115
25	03300-B72-001	マフラーアンダーカバー COMP	B2	1			117
26	93100-0601217	フランジB 6×12		6	販売単位：10		118
27	03907-B56-000	BDブラケット	B2	1			291
28	93100-0801617	フランジB 8×16		2	販売単位：10		292
29	04200-B54-001	ダンパーブラケット COMP	B2	1			293
30	93100-0802517	フランジB 8×25		2	販売単位：10		294
31	94002-08410	フランジN 8		2	販売単位：10		295
32	03908-B56-000	ケーブルホルダー	B2	1		～210161	296
33	91314-119P7	ケーブルストラップ 1-19P7		1		～210161	297
34	21905-B18-000	ゴム50×50×3.0		2			79
41	91311-250	リピートタイ RF250		1	販売単位：10		332
42	03901-B97-800	ケーブルホルダー		1	適用号機：210162～		
43	91315-C2S12	ケーブルクリップ C-2S12		1	適用号機：210162～		

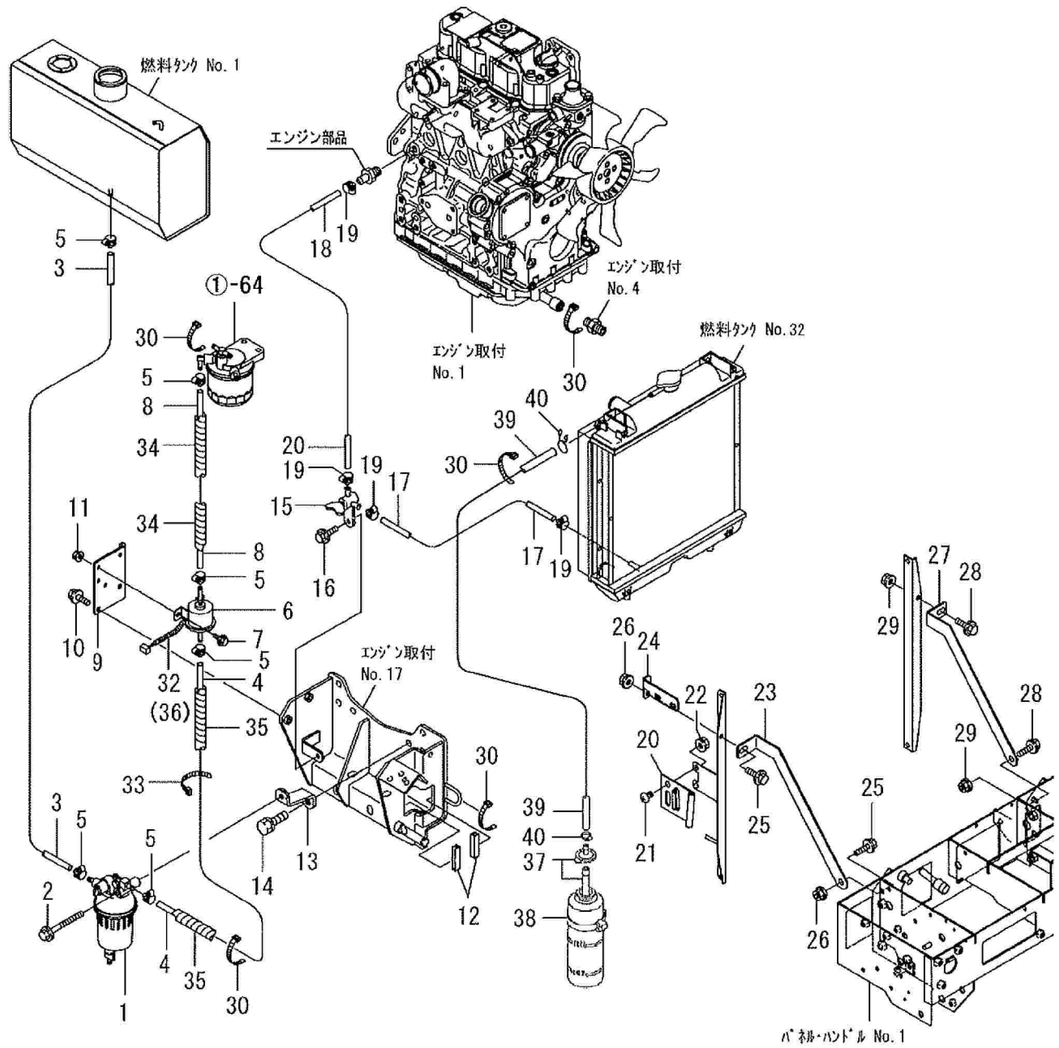

No	品番	品名	処理	個数	備考	適用号機	明細
1	129242-55701	油水分離器		1	エンジン付属品		131
2	93100-0807017	フランジB 8×70		1			132
3	91543-0751001	ブレードホース 7.5×1000		1			133
4	91543-0750451	ブレードホース 7.5×450		1			134
5	91324-013	トライドンバンド 13		6			135
6	119225-52102	電磁フィードポンプ		1	エンジン付属品		136
7	93100-0601617	フランジB 6×16		2	販売単位：10		137
8	91543-0750201	ブレードホース 7.5×200		1			138
9	02904-B56-001	電磁ポンプブラケット	B2	1			139
10	93100-0802017	フランジB 8×20		2	販売単位：10		140
11	94002-06410	フランジN 6		2	販売単位：10		141
12	02903-B54-001	玉ナシ溝ゴム 12.5×53		2			142
13	02300-B72-802	セパレータステー COMP	B2	1			143
14	93000-1203017	コガタバネB 12×30(7T		1			144
15	129150-49100	サンポウコック CMP		1	エンジン付属品		151
16	93100-0802017	フランジB 8×20		1	販売単位：10		152
17	91543-0750701	ブレードホース 7.5×700		1			153
18	91543-0750251	ブレードホース 7.5×250		1			154
19	91324-013	トライドンバンド 13		4			155
20	121256-44600	ブラケット(サブタンク		1	エンジン付属品		221
21	93400-0801214	トラスコネジ 8×12		2	販売単位：10		222
22	94002-08410	フランジN 8		2	販売単位：10		223
23	03903-B54-030	ラジエータステーL	B2	1			241
24	11901-B56-000	サブタンクステー	B2	1			242
25	93100-0802017	フランジB 8×20		2	販売単位：10		243
26	94002-08410	フランジN 8		2	販売単位：10		244
27	03907-B54-000	ラジエータステーR	B2	1			251
28	93100-0802017	フランジB 8×20		2	販売単位：10		253
29	94002-08410	フランジN 8		2	販売単位：10		254
30	91311-140	リピートタイ RF140		6	5コはエンジン関連部・1コ_燃料タンク1_ブレードホース 7.5*1200使用 販売単位：10		331
42		ホルツ MH705		1	g　非売品		341

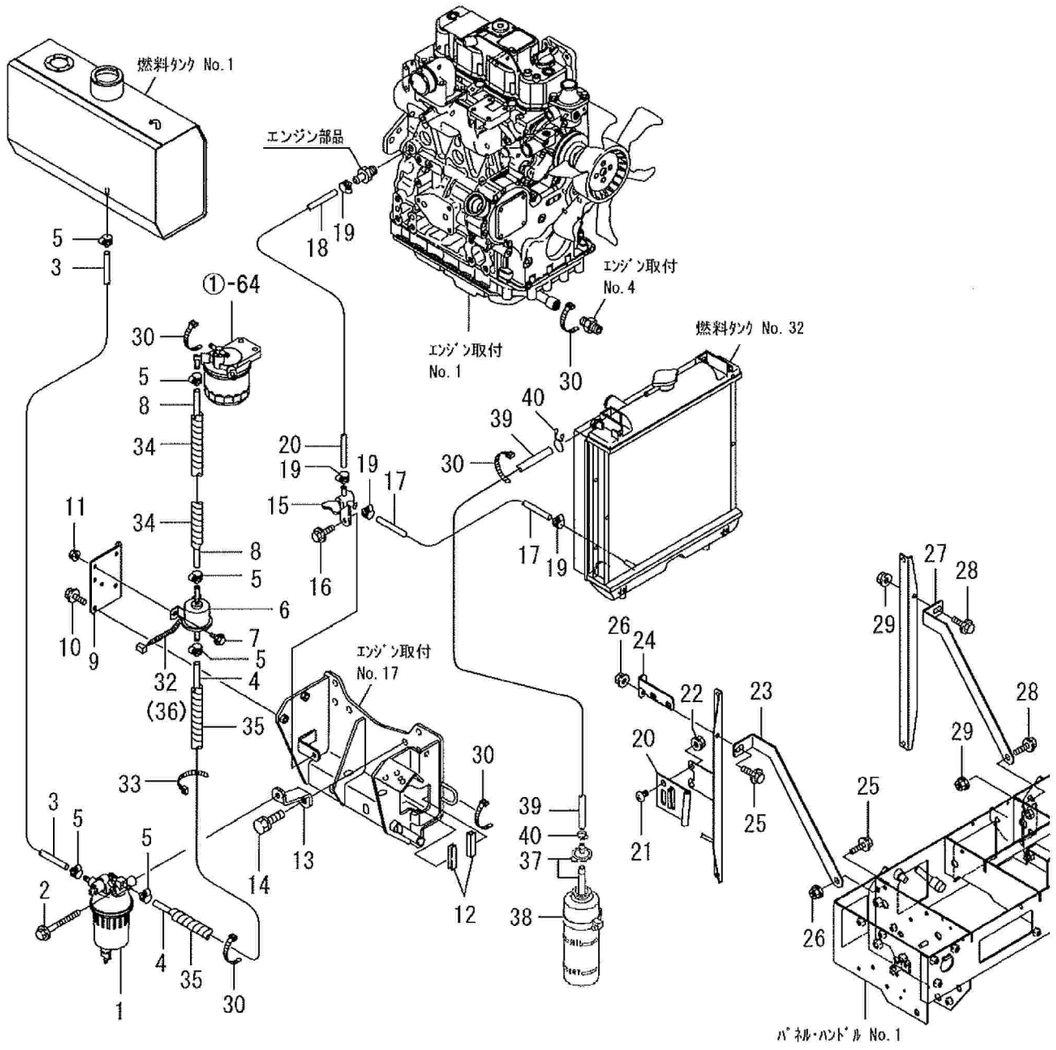

No	品番	品名	処理	個数	備考	適用号機	明細
32	91382-0701201	ｺﾙｹﾞｰﾄ 7×120		1			147
33	91311-140	ﾘﾋﾟｰﾄﾀｲ RF140		1	販売単位：10		148
34	91382-1301801	ｺﾙｹﾞｰﾄ13×180		1			146
35	91382-1303001	ｺﾙｹﾞｰﾄ 13×300		1			149
36		ﾋﾞﾆｰﾙﾃｰﾌﾟ 黒×100		1	非売品		145
37	124450-44510	ｻﾌﾞﾀﾝｸ CMP		1	ｴﾝｼﾞﾝ付属品		224
38	124450-44550	ﾊﾞﾝﾄﾞ(ｻﾌﾞﾀﾝｸ		1	ｴﾝｼﾞﾝ付属品		226
39	121750-59110	ｺﾞﾑﾎｰｽ		1	ｴﾝｼﾞﾝ付属品		227
40	121250-44590	ﾎｰｽｸﾘｯﾌﾟ		2	ｴﾝｼﾞﾝ付属品		228

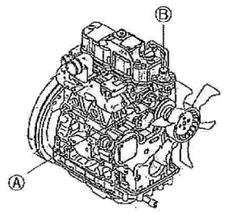

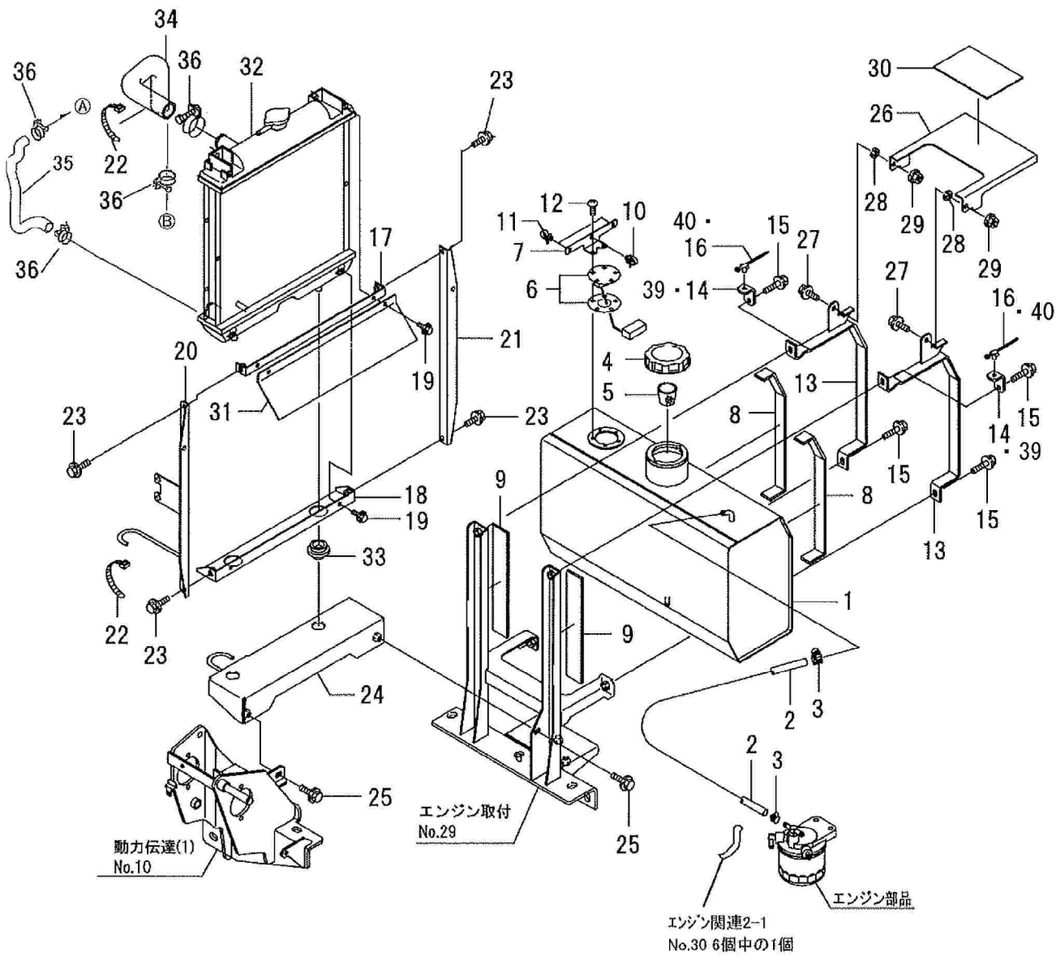

No	品番	品名	処理	個数	備考	適用号機	明細
1	04100-B97-001	FUELﾀﾝｸ25 COMP	B3M	1			181
2	91543-0751201	ﾌﾞﾚｰﾄﾞﾎｰｽ 7.5×1200		1			182
3	91324-013	ﾄﾗｲﾄﾞﾝﾊﾞﾝﾄﾞ 13		2			183
4	02010-B50-000	ｷｬｯﾌﾟ (ﾊﾟｯｷﾝ付き)		1			186
5	02020-B50-000	ﾌｨﾙﾀｰ		1			187
6	04300-B78-000	FUELｾﾝｻｰ		1			188
7	04901-B97-000	ﾊｰﾈｽｽﾃｰ	B2	1			189
8	04901-B85-000	ｺﾞﾑ40×580×5		2			190
9	04902-B85-000	ｺﾞﾑ40×250×5		2			191
10	91315-C4397	ｹｰﾌﾞﾙｸﾘｯﾌﾟ C-4397		1			193
11	91315-C2S12	ｹｰﾌﾞﾙｸﾘｯﾌﾟ C-2S12		2			194
12	93500-0501214	ﾅﾍﾞｺﾈｼﾞ 5×12		5	販売単位：10		196
13	03600-B97-000	ﾀﾝｸﾊﾞﾝﾄﾞ COMP	B2	2			201
14	03908-B56-000	ｹｰﾌﾞﾙﾎﾙﾀﾞｰ	B2	2		～210161	202
15	93100-0803017	ﾌﾗﾝｼﾞB 8×30		4	販売単位：10		203
16	91314-119P7	ｹｰﾌﾞﾙｽﾄﾗｯﾌﾟ 1-19P7		2		～210161	204
17	03100-B54-000	ﾗｼﾞｴｰﾀﾌﾚｰﾑ(ｱｯﾊﾟｰ COMP	B2	1			212
18	03200-B54-001	ﾗｼﾞｴｰﾀﾌﾚｰﾑ(ﾛﾜｰ COMP	B2	1			213
19	93100-0601617	ﾌﾗﾝｼﾞB 6×16		4	販売単位：10		214
20	03800-B54-000	ﾗｼﾞｴｰﾀﾌﾚｰﾑL COMP	B2	1			215
21	03902-B54-000	ﾗｼﾞｴｰﾀﾌﾚｰﾑR	B2	1			216
22	91311-250	ﾘﾋﾟｰﾄﾀｲ RF250		2	販売単位：10		217
23	93100-0801617	ﾌﾗﾝｼﾞB 8×16		4	販売単位：10		218
24	03300-B54-030	ﾗｼﾞｴｰﾀﾍﾞｰｽ COMP	B2	1			231
25	93100-0801617	ﾌﾗﾝｼﾞB 8×16		2	販売単位：10		233
26	03903-B61-001	ﾀﾝｸｶﾞｲﾄﾞ	B2	1			271
27	93100-0802017	ﾌﾗﾝｼﾞB 8×20		2	販売単位：10		272
28	94111-08012	ﾊﾞﾈW 8		2	販売単位：10		273
29	91234-084110	ｺｶﾞﾀﾀﾌﾛｯｸN 8		2	販売単位：10		274
30	03906-B53-000	AKﾃｰﾌﾟ150×100		1			275
37		軽油		4.8	ﾘｯﾄﾙ　非売品		184
38		不凍液		3.7	ﾘｯﾄﾙ　非売品		219
39	03901-B97-800	ｹｰﾌﾞﾙﾎﾙﾀﾞｰ		2	適用号機：210162～		
40	91315-C2S12	ｹｰﾌﾞﾙｸﾘｯﾌﾟ C-2S12		2	適用号機：210162～		

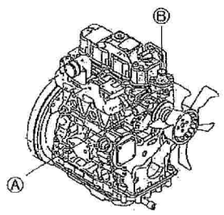

No	品番	品名	処理	個数	備考	適用号機	明細
31	03901-B72-001	ｴｱｰｶﾞｲﾄﾞ	B2	1			301
32	119802-44500	ﾗｼﾞｴｰﾀ CMP		1	ｴﾝｼﾞﾝ付属品		211
33	119255-44660	ﾎﾞｳｼﾝｺﾞﾑ(ﾗｼﾞｴｰﾀ		2	ｴﾝｼﾞﾝ付属品		232
34	119960-49010	CW-T(A		1	ｴﾝｼﾞﾝ付属品		261
35	119960-49020	CW-T(B		1	ｴﾝｼﾞﾝ付属品		262
36	23010-038000	ﾎｰｽﾊﾞﾝﾄﾞ 38		4	ｴﾝｼﾞﾝ付属品		263

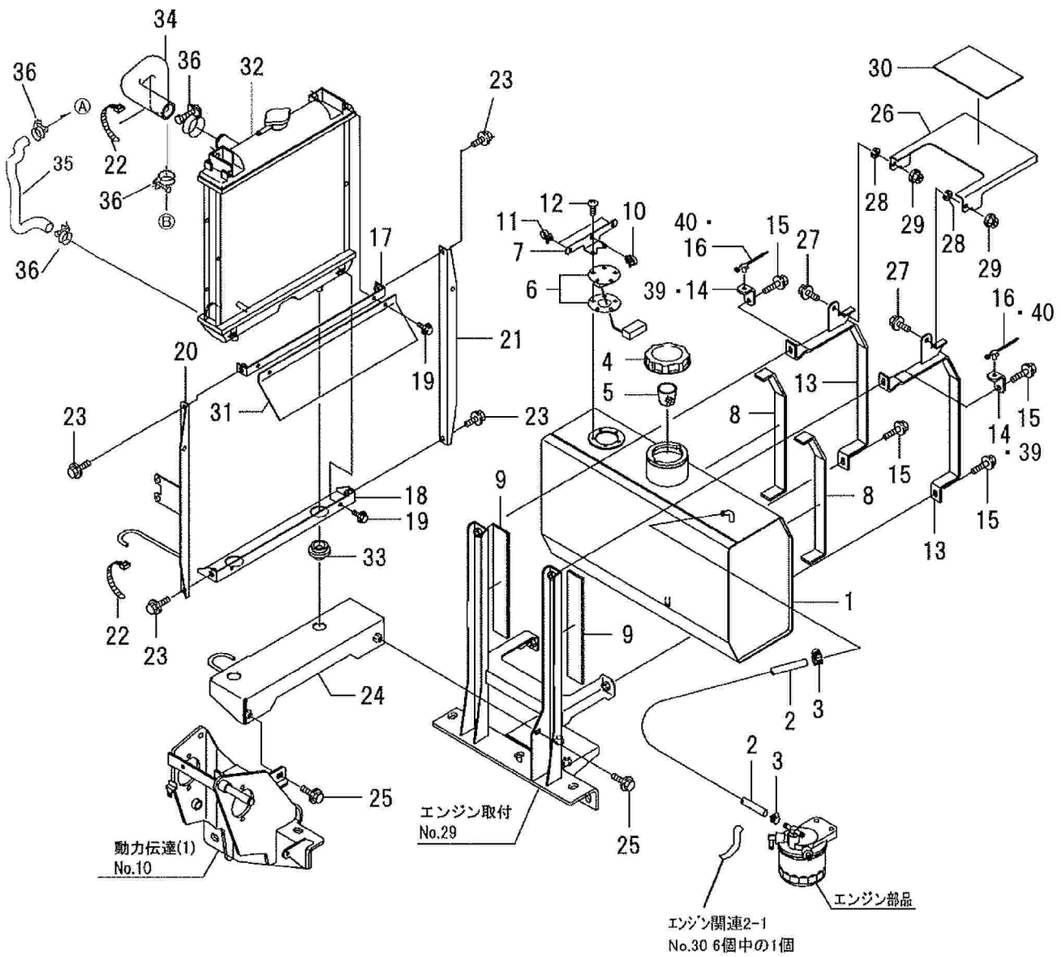

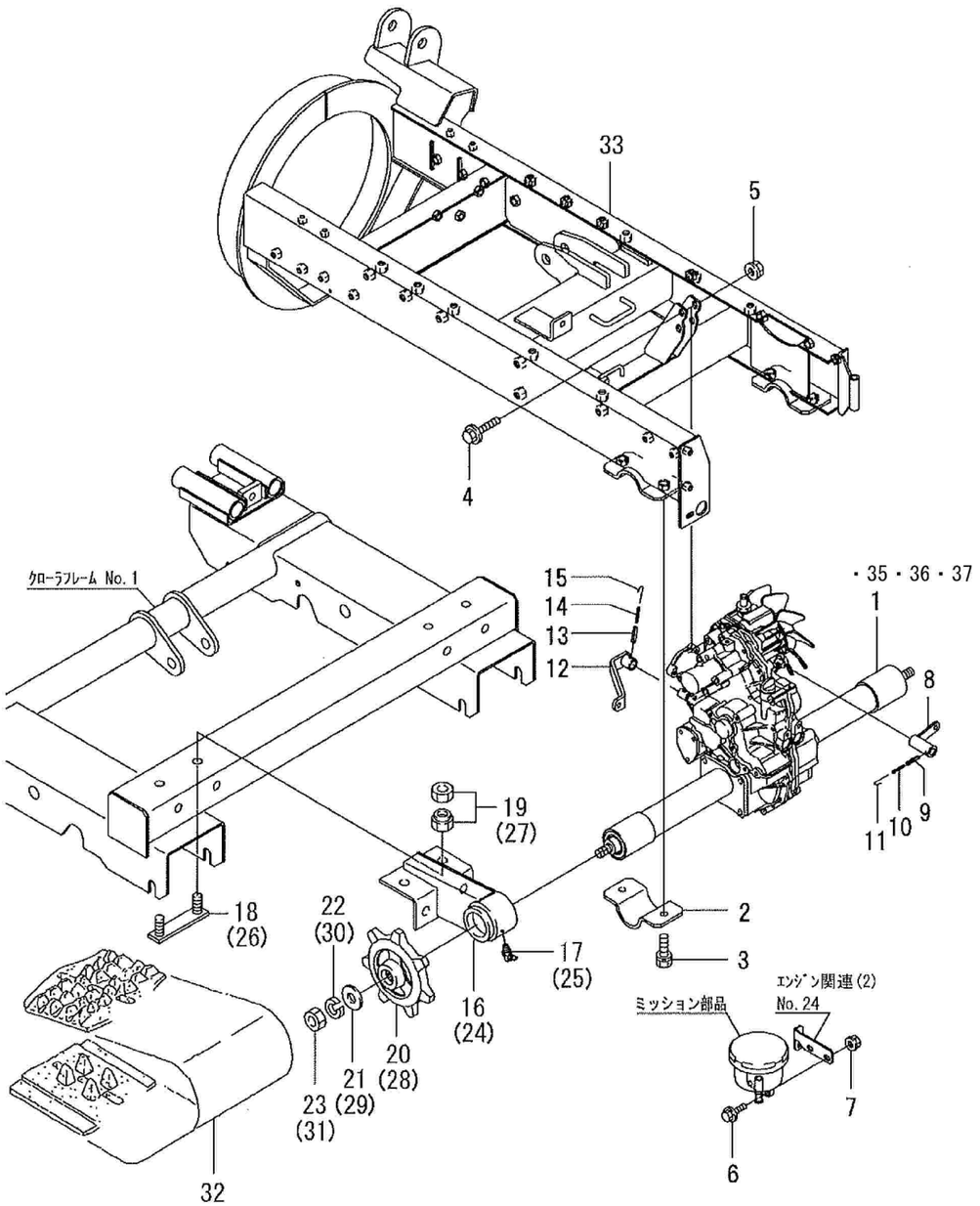

No	品番	品名	処理	個数	備考	適用号機	明細
1	10001-B56-002	ﾄﾗﾝｽﾐｯｼｮﾝ SB-30HND		1			1001
2	41903-A91-000	車軸ﾎﾙﾀﾞｰ	B2	2			1002
3	93000-1203017	ｺｶﾞﾀﾊﾞﾈB 12×30(7T		4			1003
4	93300-1005017	ﾌﾗﾝｼﾞB 10×1.25×50		2			1004
5	94006-10410	ﾌﾗﾝｼﾞN 10×1.25		2	販売単位：10		1005
6	93100-0802017	ﾌﾗﾝｼﾞB 8×20		2	販売単位：10		1006
7	94002-08410	ﾌﾗﾝｼﾞN 8		2	販売単位：10		1007
8	75300-B56-802	変速ｱｰﾑ COMP	B2	1	末番-804 可		1031
9	94319-50025	ｽﾌﾟﾘﾝｸﾞﾋﾟﾝ 5×25		1	販売単位：10		1032
10	94319-30025	ｽﾌﾟﾘﾝｸﾞﾋﾟﾝ 3×25		1	販売単位：10		1033
11	75913-B18-000	ﾂﾂﾞﾘ線 1.2×100		1			1034
12	75400-B16-000	副変速ｱｰﾑ COMP	M1	1			1041
13	94319-60025	ｽﾌﾟﾘﾝｸﾞﾋﾟﾝ 6×25		1	販売単位：10		1042
14	94319-35025	ｽﾌﾟﾘﾝｸﾞﾋﾟﾝ 3.5×25		1	販売単位：10		1043
15	75913-B18-000	ﾂﾂﾞﾘ線 1.2×100		1			1044
16	21200-B54-001	ｱｸｽﾙｻﾎﾟｰﾄL COMP	B2	1			2011
17	96381-65000	ｸﾞﾘｰｽﾆｯﾌﾟﾙ B-M6×1		1			2012
18	21500-B18-801	ｾｯﾄﾎﾞﾙﾄ COMP	M1	2			2013
19	91235-16100	ﾊｰﾄﾞﾛｯｸN 16		4			2014
20	26901-B54-801	ﾄﾞﾗｲﾌﾞｽﾌﾟﾛｹｯﾄ	B2	1			2015
21	91251-1640451	ﾏﾙｻﾞｶﾞﾈ 16×40×4.5	M1	1			2016
22	94111-16012	ﾊﾞﾈW 16		1			2017
23	94001-16411	N 16		1			2018
24	21300-B54-001	ｱｸｽﾙｻﾎﾟｰﾄR COMP	B2	1			2031
25	96381-65000	ｸﾞﾘｰｽﾆｯﾌﾟﾙ B-M6×1		1			2032
26	21500-B18-801	ｾｯﾄﾎﾞﾙﾄ COMP	M1	2			2033
27	91235-16100	ﾊｰﾄﾞﾛｯｸN 16		4			2034
28	26901-B54-801	ﾄﾞﾗｲﾌﾞｽﾌﾟﾛｹｯﾄ	B2	1			2035
29	91251-1640451	ﾏﾙｻﾞｶﾞﾈ 16×40×4.5	M1	1			2036
30	94111-16012	ﾊﾞﾈW 16		1			2037
31	94001-16411	N 16		1			2038
32	23901-A53-000	ｺﾞﾑｸﾛｰﾗ 300×72×40		2			2151
33	41100-B97-002	ﾒｲﾝﾌﾚｰﾑ COMP	B2	1			4001
34		ｸﾞﾘｰｽ No1		0.1	kg　非売品		2161
35		ﾃﾞｨｰｾﾞﾙｴﾝｼﾞﾝｵｲﾙ10W-30		2.6ℓ	ﾐｯｼｮﾝ本体　非売品		
36		ﾃﾞｨｰｾﾞﾙｴﾝｼﾞﾝｵｲﾙ10W-30		0.65ℓ	HST　非売品		
37		ｸﾞﾘｰｽ ﾀﾞｲﾅMAX EP No1		30g	非売品		

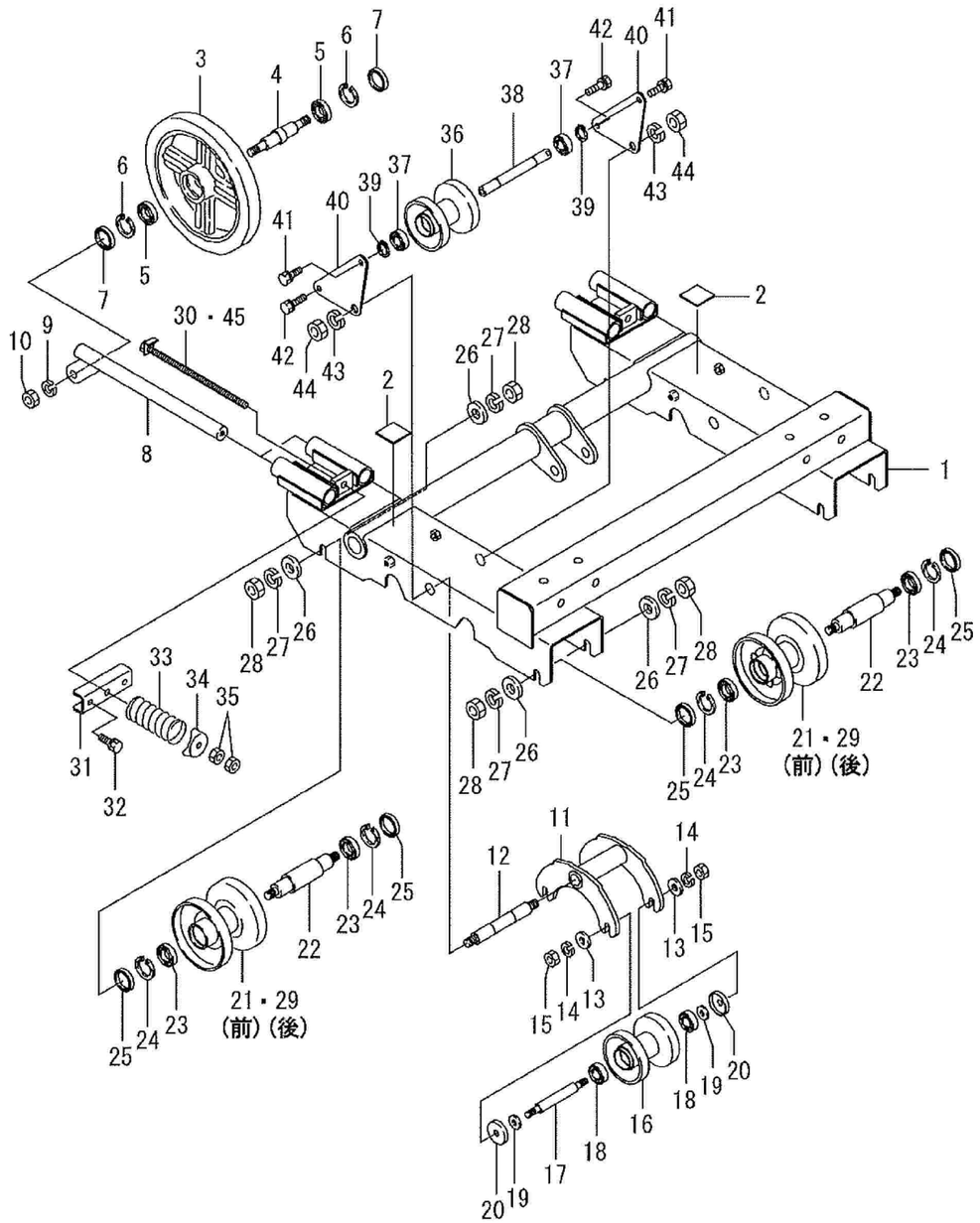

No	品番	品名	処理	個数	備考	適用号機	明細
1	21100-B61-000	ｸﾛｰﾗﾌﾚｰﾑ COMP	B2	1			2001
2	21905-B18-000	ｺﾞﾑ50×50×3.0		2			2002
3	26901-B18-701	ﾌﾛﾝﾄﾎｲｰﾙ	B3M	2			2051
4	24902-B72-000	ﾎｲｰﾙｼｬﾌﾄB		2			2052
5	96100-06005	ﾍﾞｱﾘﾝｸﾞ 6005		4			2053
6	94520-47080	Cｱﾅﾄﾒﾜ 47		4			2054
7	98251-2504708	ｵｲﾙｼｰﾙ D25478		4			2055
8	21400-B54-001	ﾃﾝｼｮﾝﾋﾞｰﾑ COMP	B2	4			2056
9	94111-16012	ﾊﾞﾈW 16		4			2057
10	94001-16411	N 16		4			2058
11	21400-B18-030	ｲｺﾗｲｻﾞﾌﾚｰﾑ COMP	B2	2			2071
12	24901-B18-030	ｲｺﾗｲｻﾞｼｬﾌﾄ		2			2072
13	91251-1230451	ﾏﾙｻﾞｶﾞﾈ 12×30×4.5	M1	8			2073
14	94111-12012	ﾊﾞﾈW 12		8	販売単位：10		2074
15	94003-12412	ｺｶﾞﾀN 12(2		8	販売単位：10		2075
16	26100-B18-802	ｲｺﾗｲｻﾞﾎｲｰﾙ COMP	B2	4			2081
17	24902-B18-000	ｲｺﾗｲｻﾞﾎｲｰﾙｼｬﾌﾄ		4			2082
18	96105-06004	ﾍﾞｱﾘﾝｸﾞ 6004UU		8			2083
19	91251-1230451	ﾏﾙｻﾞｶﾞﾈ 12×30×4.5	M1	8			2084
20	28901-G14-000	転輪ｶﾊﾞｰ	M1	8			2085
21	26100-A94-802	ｸﾛｰﾗﾎｲｰﾙ COMP	B2	2			2091
22	24903-B18-000	ﾎｲｰﾙｼｬﾌﾄA		4			2092
23	96100-06005	ﾍﾞｱﾘﾝｸﾞ 6005		8			2093
24	94520-47080	Cｱﾅﾄﾒﾜ 47		8			2094
25	98251-2504708	ｵｲﾙｼｰﾙ D25478		8			2095
26	94101-16010	ﾐｶﾞｷW 16		8			2096
27	94111-16012	ﾊﾞﾈW 16		8			2097
28	94001-16411	N 16		8			2098
29	26200-B72-800	ｸﾛｰﾗｰﾎｲｰﾙCOMP	B2	2			2099
30	21500-A94-031	ﾃﾝｼｮﾝﾎﾞﾙﾄ COMP	M1	2		～210161	2111

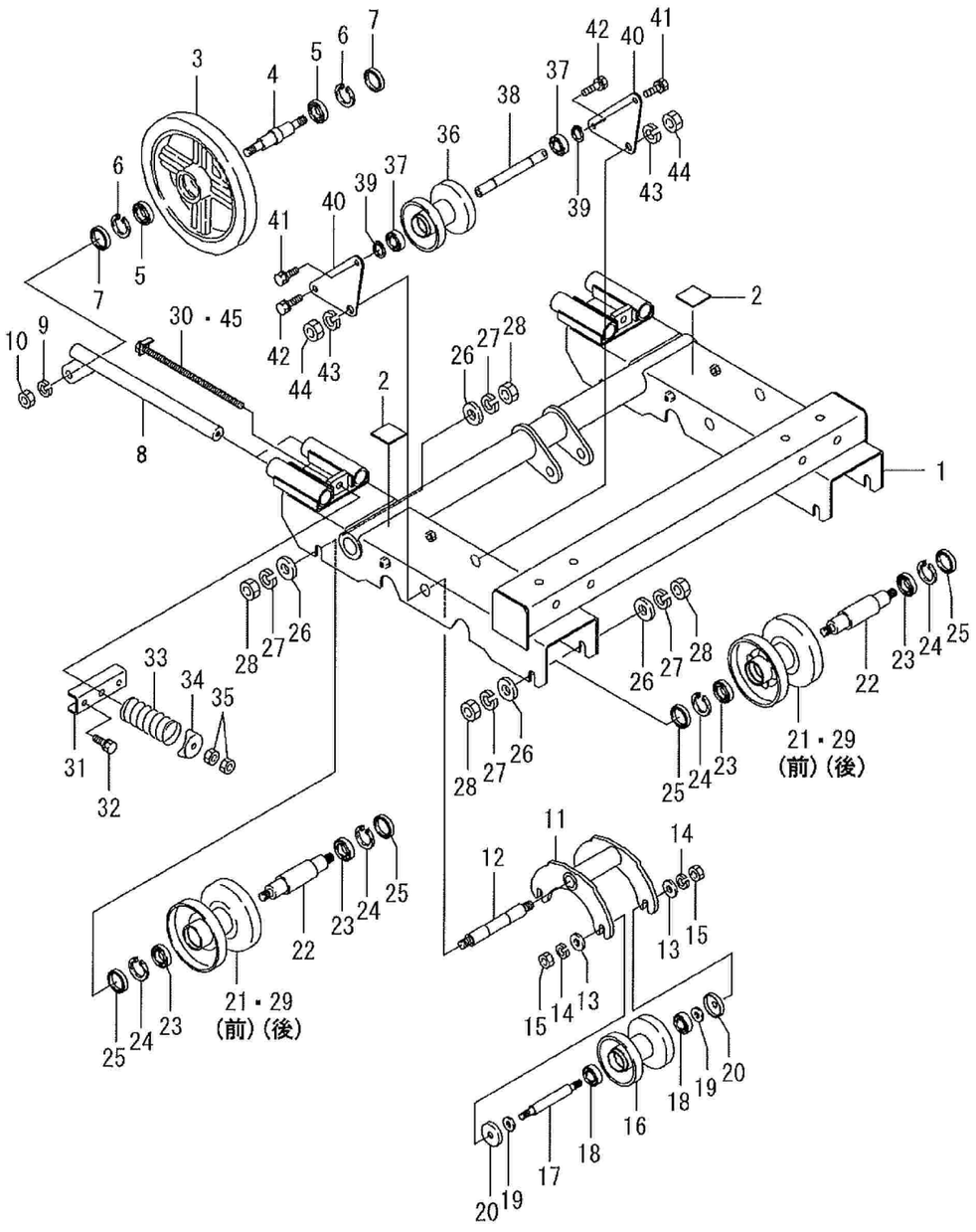

No	品番	品名	処理	個数	備考	適用号機	明細
31	21901-B54-000	ﾃﾝｼｮﾝﾋﾞｰﾑｻﾎﾟｰﾄ	B2	2			2112
32	91219-1020111	ｺｶﾞﾀﾊﾞﾈﾌﾟﾚｺｰﾄB 10×1.25×20		4			2113
33	23901-B18-000	ｽﾌﾟﾘﾝｸﾞ BJ 50×100		2			2114
34	21902-B54-800	ｽﾌﾟﾘﾝｸﾞﾎﾙﾀﾞｰ	B2	2			2115
35	94003-12412	ｺｶﾞﾀN 12(2		4	販売単位：10		2117
36	26100-B18-802	ｲｺﾗｲｻﾞﾎｲｰﾙ COMP	B2	2			2131
37	96105-06004	ﾍﾞｱﾘﾝｸﾞ 6004UU		4			2132
38	24901-B56-001	ｸﾛｰﾗｱｲﾄﾞﾗｰｼｬﾌﾄ		2			2133
39	94510-20080	Cｼﾞｸﾄﾒﾜ 20		4	販売単位：10		2134
40	21901-B56-000	ｸﾛｰﾗｱｲﾄﾞﾗｰｻﾎﾟｰﾄ	B2	4			2135
41	91219-1020011	ｺｶﾞﾀﾊﾞﾈﾌﾟﾚｺｰﾄB 10×20		4			2136
42	91219-1025011	ｺｶﾞﾀﾊﾞﾈﾌﾟﾚｺｰﾄB 10×25		4			2137
43	94111-16012	ﾊﾞﾈW 16		4			2140
44	94001-16411	N 16		4			2141
45	21500-B99-000	ﾃﾝｼｮﾝﾎﾞﾙﾄCOMP		2	適用号機：210162～		

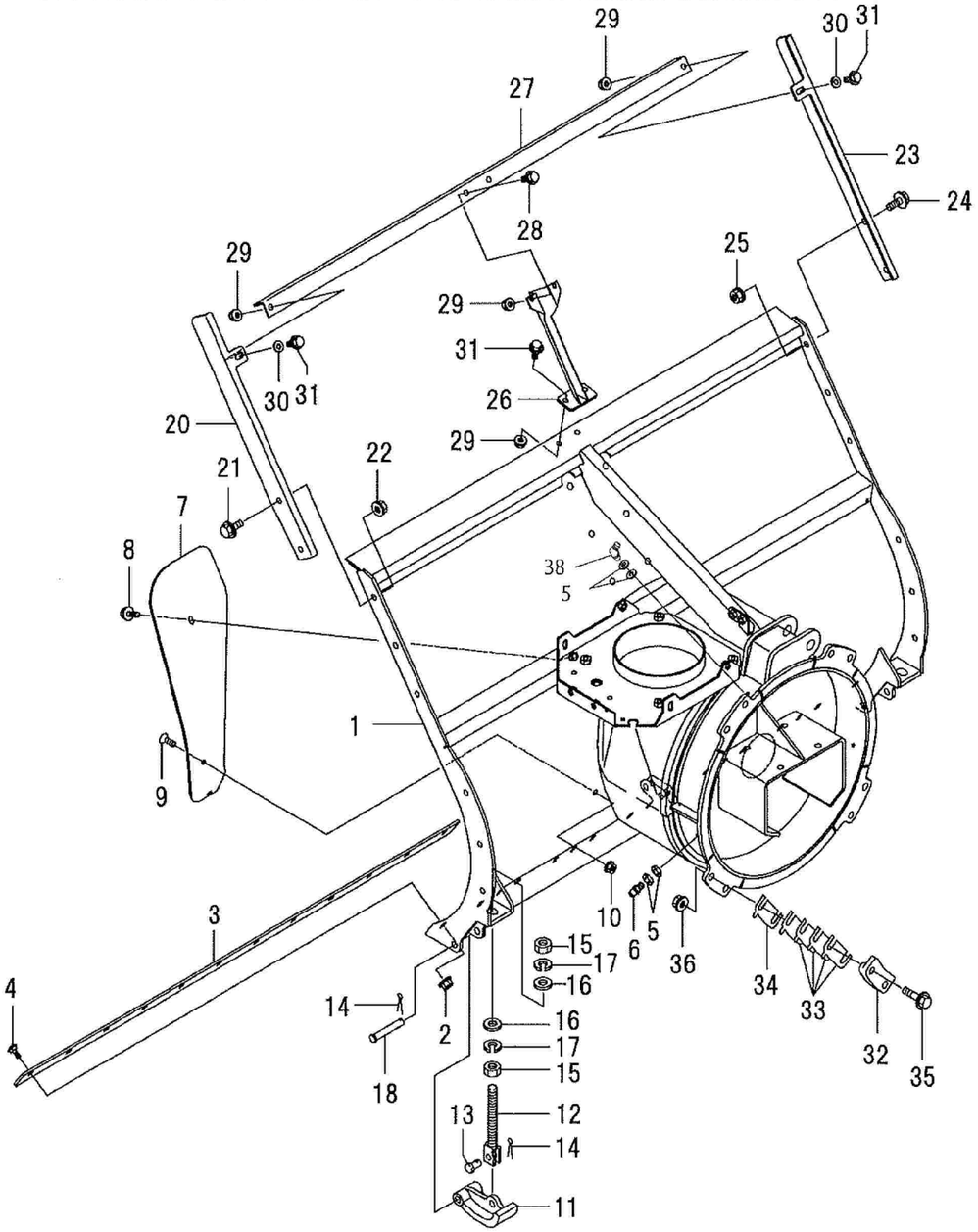

No	品番	品名	処理	個数	備考	適用号機	明細
1	31100-B97-104	除雪ﾌﾚｰﾑ COMP	R6	1			3001
2	94002-08410	ﾌﾗﾝｼﾞN 8		12	販売単位：10		3002
3	31907-B54-800	ｴｯｼﾞ	B2	1			3003
4	92600-0802014	ｶｸﾈB 8×20		12	販売単位：10		3004
5	94101-06010	ﾐｶﾞｷW 6		6	調整用　販売単位：10		3005
6	96381-20000	ｸﾞﾘｰｽﾆｯﾌﾟﾙ A-MT6×1		2			3006
7	31901-A26-400	ｼｬﾍﾟﾊﾞﾝ	R6	1			3011
8	93100-0802017	ﾌﾗﾝｼﾞB 8×20		1	販売単位：10		3012
9	91217-0801679	6ｱﾅｻﾗB 8×16		2	販売単位：10		3013
10	94002-08410	ﾌﾗﾝｼﾞN 8		2	販売単位：10		3014
11	31901-B03-800	ｿﾘ	B2	2			3021
12	31300-A53-002	ｿﾘｻﾎﾟｰﾄCOMP	M1	2			3022
13	91401-A53-000	ﾋﾟﾝ 12×22	M1	2			3023
14	94210-25200	ﾜﾘﾋﾟﾝ 2.5×20		4	販売単位：10		3024
15	94001-16411	N 16		4			3025
16	94101-16010	ﾐｶﾞｷW 16		4			3026
17	94111-16012	ﾊﾞﾈW 16		4			3028
18	91402-A53-000	ﾋﾟﾝ 12×70	M1	2			3027
20	31901-B54-800	ｽﾉｰｶｯﾃｨﾝｸﾞﾌﾟﾚｰﾄL	B2	1			3041
21	93300-1002517	ﾌﾗﾝｼﾞB 10×1.25×25		2	販売単位：10		3042
22	94006-10410	ﾌﾗﾝｼﾞN 10×1.25		2	販売単位：10		3043
23	31902-B54-800	ｽﾉｰｶｯﾃｨﾝｸﾞﾌﾟﾚｰﾄR	B2	1			3051
24	93300-1002517	ﾌﾗﾝｼﾞB 10×1.25×25		2	販売単位：10		3052
25	94006-10410	ﾌﾗﾝｼﾞN 10×1.25		2	販売単位：10		3053
26	31400-B54-802	ｾﾝﾀｰｻﾎﾟｰﾄ COMP	B2	1			3061
27	31904-B54-802	ｽﾉｰｶｯﾃｨﾝｸﾞﾊﾞｰ	B2	1			3062
28	93100-0801617	ﾌﾗﾝｼﾞB 8×16		2	販売単位：10		3063
29	94002-08410	ﾌﾗﾝｼﾞN 8		6	販売単位：10		3064
30	94101-08015	ﾀﾞｲﾏﾙW 8		2	販売単位：10		3065

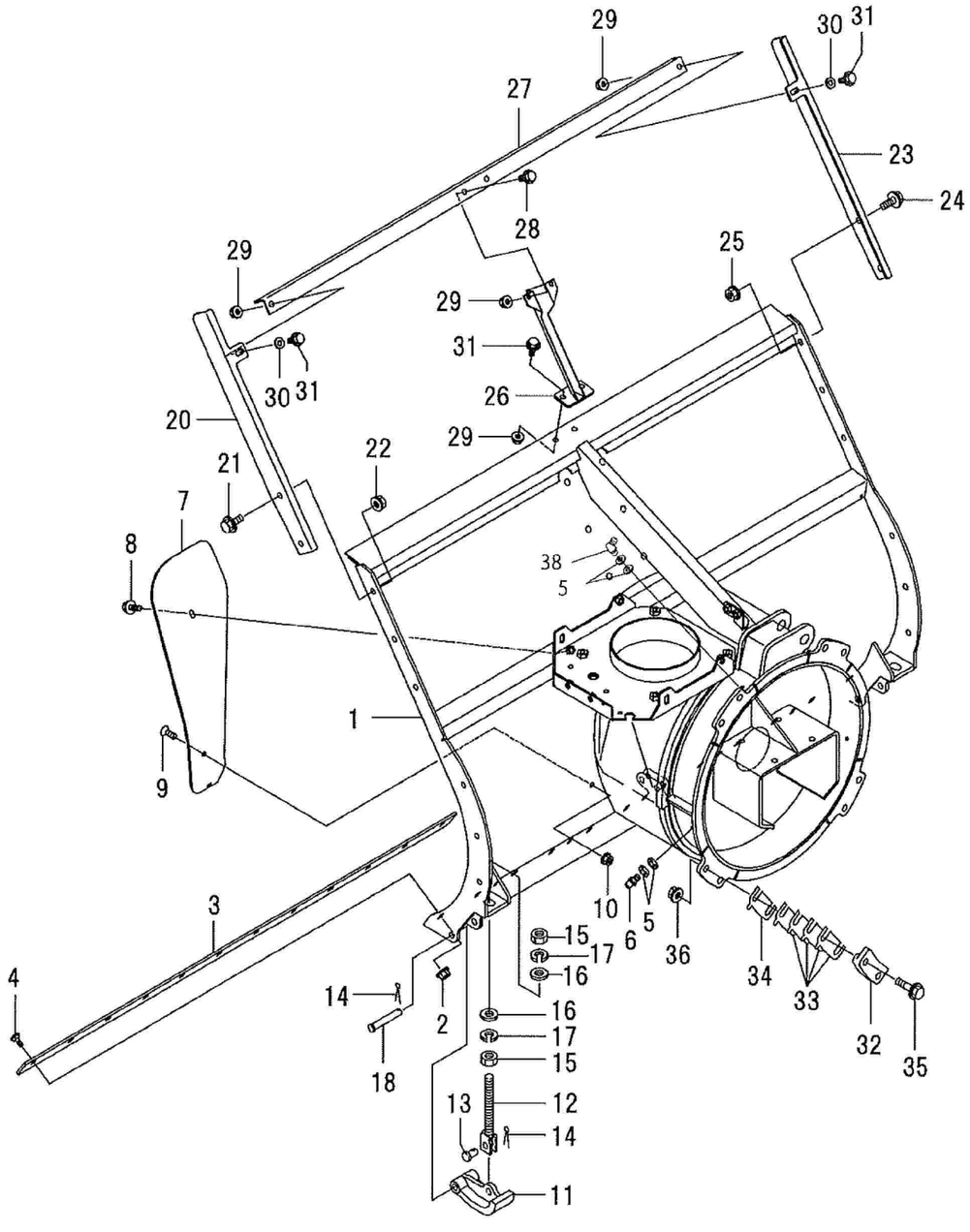

No	品番	品名	処理	個数	備考	適用号機	明細
31	93100-0802017	ﾌﾗﾝｼﾞB 8×20		4	販売単位：10		3066
32	31400-B18-800	ﾛｰﾘﾝｸﾞｶﾞｲﾄﾞCOMP	B2	4			3471
33	31902-B18-000	ｼﾑ	M1	16			3472
34	31903-B18-000	ｼﾑ0.6	M1	4			3473
35	93300-1204517	ﾌﾗﾝｼﾞB 12×1.25×45		8			3474
36	94006-12410	ﾌﾗﾝｼﾞN 12×1.25		8	販売単位：10		3475
37		ｸﾞﾘｰｽ No1		0.2	kg　非売品		3481
38	96381-65000	ｸﾞﾘｰｽﾆｯﾌﾟﾙ B-M6×1		1			3007

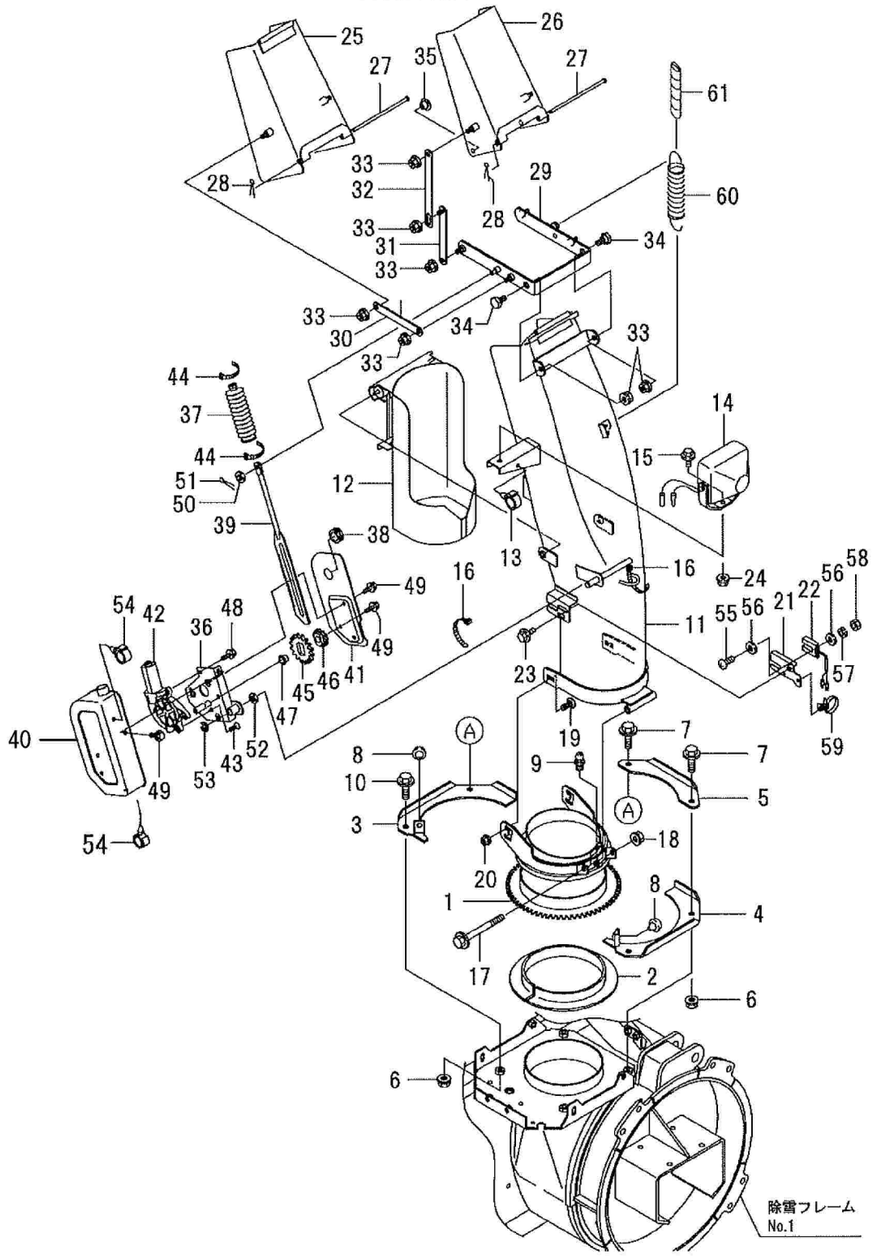

No	品番	品名	処理	個数	備考	適用号機	明細
1	33200-B97-102	ｼｭｰﾀﾍﾞｰｽ COMP	R6	1			3321
2	33903-B72-001	ﾘﾝｸﾞ		1			3323
3	33400-B97-800	ｼｭｰﾀｽﾄｯﾊﾟｰA COMP	B2	1			3325
4	33500-B97-000	ｼｭｰﾀｽﾄｯﾊﾟｰB COMP	B2	1			3326
5	33906-B97-800	ｽﾄｯﾊﾟｰｶﾞｲﾄﾞ	B2	1			3327
6	94006-10410	ﾌﾗﾝｼﾞN 10×1.25		4	販売単位：10		3328
7	93300-1003517	ﾌﾗﾝｼﾞB 10×1.25×35		2			3329
8	33907-B72-000	ｸｯｼｮﾝｺﾞﾑ		2			3330
9	96381-20000	ｸﾞﾘｰｽﾆｯﾌﾟﾙ A-MT6×1		1			3331
10	93300-1003017	ﾌﾗﾝｼﾞB 10×1.25×30		2			3332
11	33100-B97-102L	ｼｭｰﾀ900 (PL) ASSY	R6M	1	飛散警告ﾗﾍﾞﾙ貼付済		3351
12	33600-B97-100	ｶｰﾄﾘｯｼﾞｶﾊﾞｰ COMP	R6	1			3391
13	91315-C4397	ｹｰﾌﾞﾙｸﾘｯﾌﾟ C-4397		1			3374
14	83100-G18-000	ﾜｰｷﾝｸﾞﾗﾝﾌﾟ 18W		1	83120-G09-000 ﾊﾞﾙﾌﾞ 12V18W		3371
15	93100-0801617	ﾌﾗﾝｼﾞB 8×16		1	販売単位：10		3372
16	91311-140	ﾘﾋﾟｰﾄﾀｲ RF140		2	販売単位：10		3352
17	92100-1010017	B10×1.25×100(7T)		1	92100-1011019 B10×1.25×110(11T) 可		3361
18	94006-10410	ﾌﾗﾝｼﾞN 10×1.25		1	販売単位：10		3362
19	92600-0802014	ｶｸﾈB 8×20		2	販売単位：10		3363
20	94002-08410	ﾌﾗﾝｼﾞN 8		2	販売単位：10		3364
21	81200-B97-800	ｽｲｯﾁﾌﾞﾗｹｯﾄ COMP	B2	1			3381
22	83200-B97-001	大型ﾘｰﾄﾞｽｲｯﾁ		1			3382
23	93100-0801217	ﾌﾗﾝｼﾞB 8×12		1	販売単位：10		3383
24	94002-08410	ﾌﾗﾝｼﾞN 8		1	販売単位：10		3373
25	33300-B53-600F2	ｼｭｰﾀﾃﾞﾌﾚｸﾀA COMP	B4M	1			3401
26	33400-B53-600F2	ｼｭｰﾀﾃﾞﾌﾚｸﾀB COMP	B4M	1			3402
27	91262-061650	ﾌﾟﾚｽﾋﾟﾝ 6×165	M1	2			3404
28	94210-20120	ﾜﾘﾋﾟﾝ 2×12		2	販売単位：10		3405
29	33700-B97-801	ｼｭｰﾀｱｰﾑ COMP	B2	1			3406
30	33902-B53-800	ﾘﾝｸｱｰﾑ 129	B2	2			3407
31	33600-B53-800	ｼｭｰﾀﾘﾝｸA COMP	B2	2			3408
32	33908-B72-802	ｼｭｰﾀﾘﾝｸB	B2	2			3409

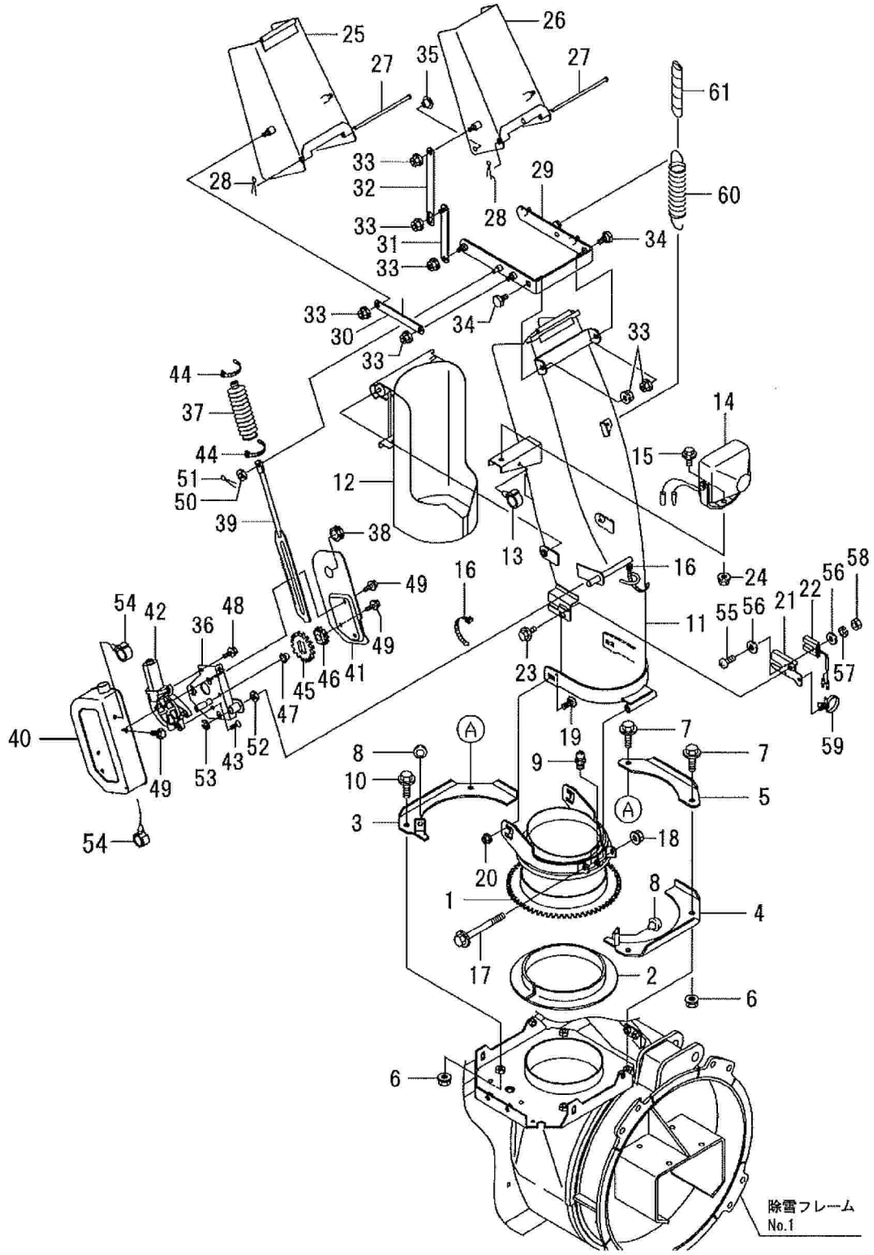

No	品番	品名	処理	個数	備考	適用号機	明細
33	94002-08410	ﾌﾗﾝｼﾞN 8		12	販売単位：10		3411
34	33904-B53-000	段付ﾎﾞﾙﾄ	M1	2			3410
35	91361-18N0	ﾎｰﾙﾌﾟﾗｸﾞ18N0		2			3403
36	33700-B72-103	ﾓｰﾀｰﾌﾞﾗｹｯﾄA COMP	R6D	1			3431
37	33904-B08-000	ｼｭｰﾀﾌﾞｰﾂ		1			3442
38	91358-1202515	ｺﾞﾑﾌﾞｯｼｭ NG-79-N		1			3454
39	34200-B72-803	ｼｭｰﾀﾗｯｸ COMP	B2	1			3441
40	38100-B72-101	ﾓｰﾀｰｶﾊﾞｰ COMP	R6C	1			3451
41	38905-B72-801	ﾓｰﾀｰｶﾊﾞｰ	B2	1			3452
42	81100-B53-002	ﾓｰﾀJC578VA		1			3432
43	91217-0601674	6ｱﾅｻﾗB 6×16		1	販売単位：10		3434
44	91316-2140	ｹｰﾌﾞﾙﾊﾞﾝﾄﾞ CV-140SW		2	販売単位：10		3443
45	33902-B56-002	ｷﾞﾔ M2×32		1			3436
46	33903-B56-003	ｷﾞﾔ M2×18		1			3437
47	91644-121080	ﾌﾗﾝｼﾞﾌﾞｯｼｭ 80F-1210		1			3433
48	93100-0601617	ﾌﾗﾝｼﾞB 6×16		3	販売単位：10		3435
49	93100-0601217	ﾌﾗﾝｼﾞB 6×12		6	販売単位：10		3453
50	94101-08010	ﾐｶﾞｷW 8		1	販売単位：10		3444
51	94210-25150	ﾜﾘﾋﾟﾝ 2.5×15		1	販売単位：10		3445
52	94101-12010	ﾐｶﾞｷW 12		1	販売単位：10		3461
53	94511-09010	Eﾄﾒﾜ 9		1	販売単位：10		3462
54	91315-C4397	ｹｰﾌﾞﾙｸﾘｯﾌﾟ C-4397		2			3455
55	93500-0301614	ﾅﾍﾞｺﾈｼﾞ 3×16		2	販売単位：10		3384
56	94101-03010	ﾐｶﾞｷW3		4	販売単位：10		3385
57	94111-03012	ﾊﾞﾈW3		2	販売単位：10		3386
58	94001-03412	N3(2		2	販売単位：10		3387
59	91314-11765	ｹｰﾌﾞﾙｽﾄﾗｯﾌﾟ 1-1765		1			3388
60	33904-B01-104	ｺｲﾙｽﾌﾟﾘﾝｸﾞ 19.7×127	M0B	1			3412
61	91580-2000801	ﾌﾟﾗﾏｰ20×80		1			3413

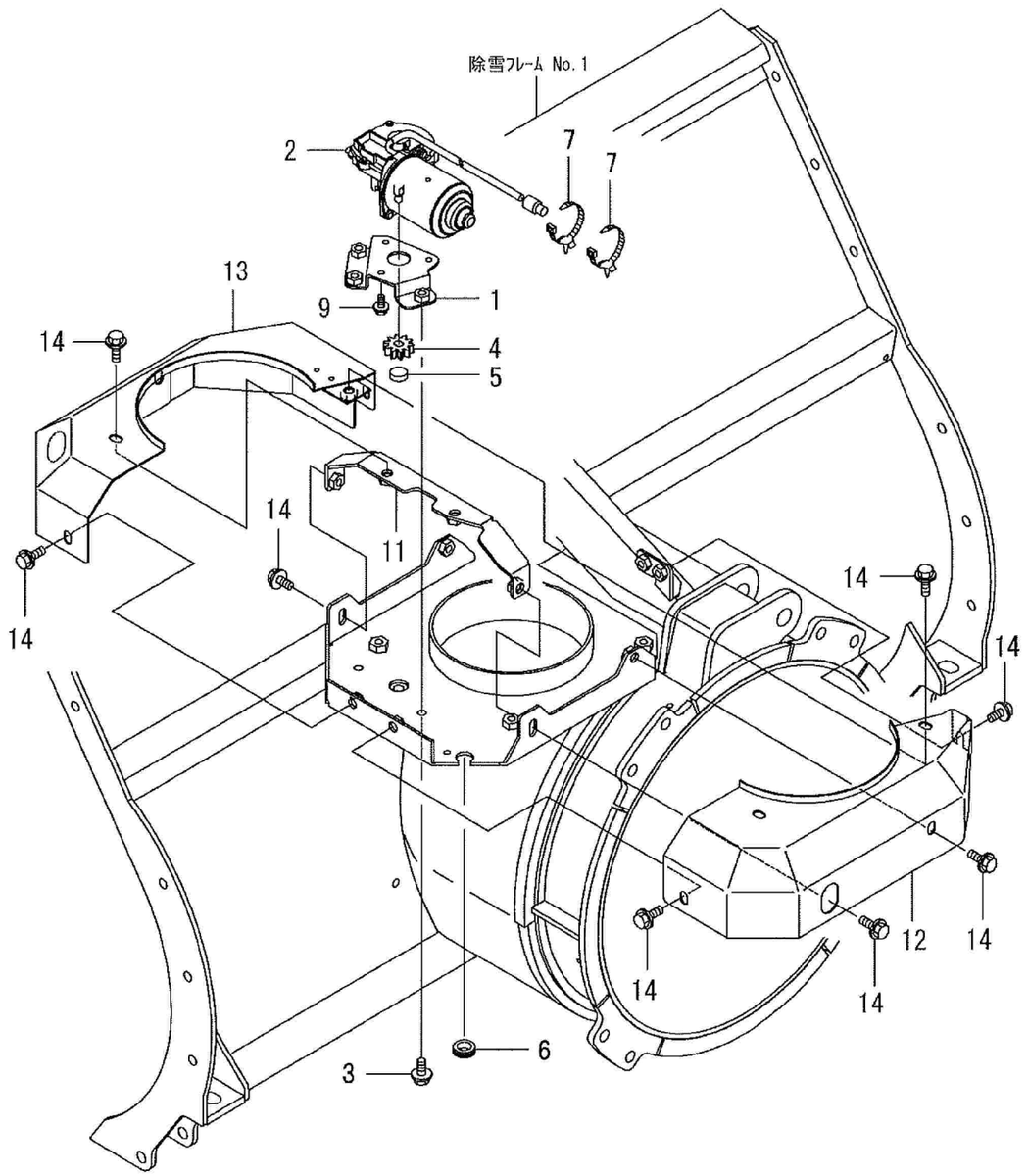

No	品番	品名	処理	個数	備考	適用号機	明細
1	31300-B72-830	旋回ﾓｰﾀﾌﾞﾗｹｯﾄ COMP	B2	1			3301
2	81100-B82-001	ﾓｰﾀ8157		1			3304
3	93100-0801617	ﾌﾗﾝｼﾞB 8×16		3	販売単位：10		3302
4	33905-B72-031	旋回ﾓｰﾀｰｷﾞﾔ		1			3305
5	38902-B72-000	ﾅｲﾛﾝﾎｲｰﾙ		1			3310
6	91358-1151930	ｸﾞﾛﾒｯﾄ NG-79-M		1			3306
7	91314-119P7	ｹｰﾌﾞﾙｽﾄﾗｯﾌﾟ 1-19P7		2			3309
9	93100-0601617	ﾌﾗﾝｼﾞB 6×16		3	販売単位：10		3308
11	38100-B97-001	ｶﾊﾞｰｽﾃｰCOMP	B2	1			3316
12	38400-B97-000	ｼｭｰﾀﾍﾞｰｽｶﾊﾞｰA COMP	R6C	1			3317
13	38500-B97-000	ｼｭｰﾀﾍﾞｰｽｶﾊﾞｰB COMP	R6C	1			3318
14	93100-0801617	ﾌﾗﾝｼﾞB 8×16		11	販売単位：10		3319

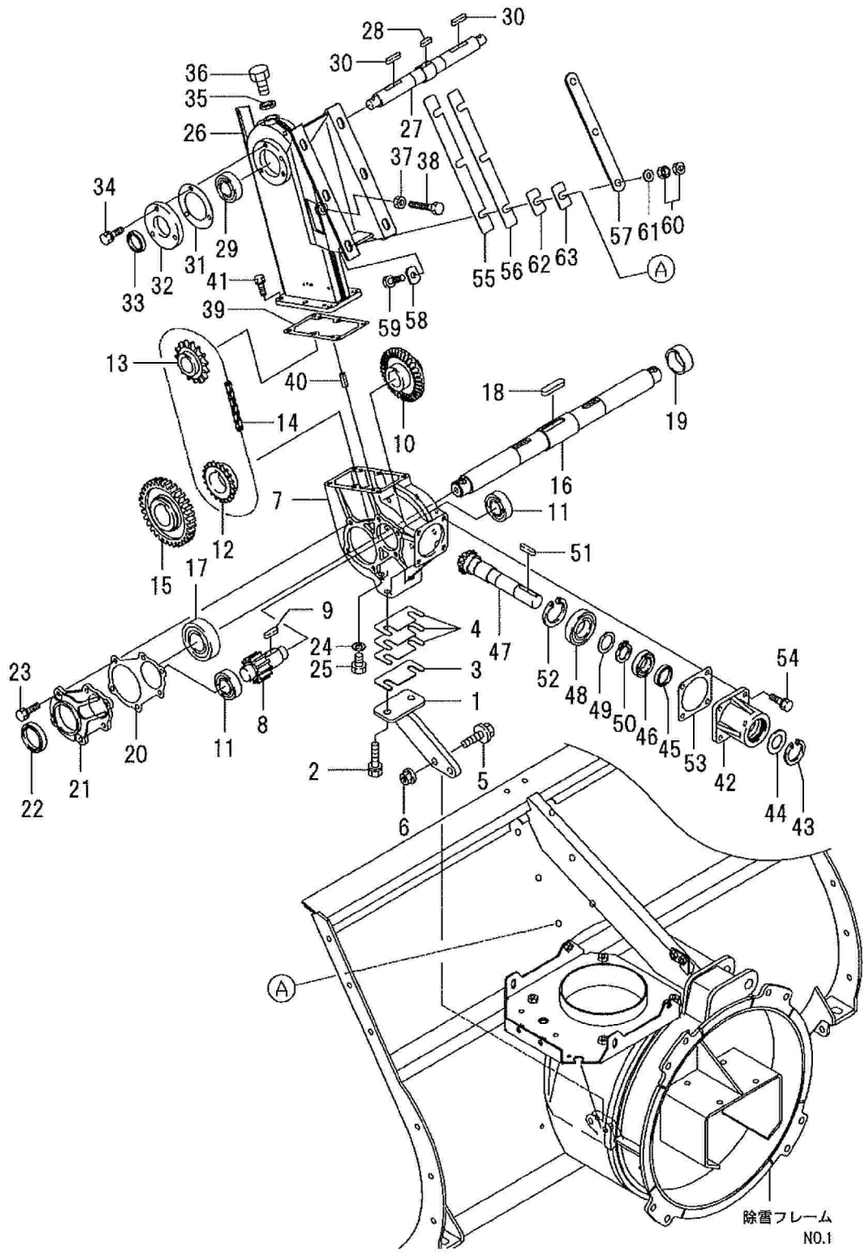

No	品番	品名	処理	個数	備考	適用号機	明細
1	31200-B54-800	ｷﾞﾔｹｰｽｻﾎﾟｰﾄ COMP	B2	1			3071
2	91219-1030010	ｺｶﾞﾀﾊﾞﾈﾌﾟﾚｺｰﾄB 10×30		2			3072
3	31907-A71-001	ｷﾞﾔｹｰｽﾗｲﾅｰ2.0	M1	1	ﾎﾞﾝﾃﾞ		3073
4	31908-A71-001	ｷﾞﾔｹｰｽﾗｲﾅｰ0.6	M1	3	ﾎﾞﾝﾃﾞ		3074
5	93300-1003517	ﾌﾗﾝｼﾞB 10×1.25×35		2			3075
6	94006-10410	ﾌﾗﾝｼﾞN 10×1.25		2	販売単位：10		3076
7	31911-A26-701	ｵｰｶﾞｷﾞｱｹｰｽ	B3M	1			3161
8	32903-A71-002	平歯車M3.5×12		1			3162
9	97115-030241	ｷｰ 8×7×30RR		1			3163
10	32907-A70-001	ﾍﾞﾍﾞﾙｷﾞﾔ M3×33		1			3164
11	96100-06205	ﾍﾞｱﾘﾝｸﾞ 6205		2			3165
12	32907-A09-000	ｽﾌﾟﾛｹｯﾄ 40×18(下)		1			3166
13	32908-A09-000	ｽﾌﾟﾛｹｯﾄ 40×18(上)		1			3167
14	91911-A26-000	ﾛｰﾗｰﾁｪﾝ 40×78		1			3168
15	32904-A71-002	平歯車M3.5×34		1			3169
16	34910-B97-002	下段ｵｰｶﾞｼｬﾌﾄ		1			3170
17	96100-06207	ﾍﾞｱﾘﾝｸﾞ 6207		2			3171
18	97117-052241	ｷｰ 12×8×52RR		1			3172
19	32909-A09-001	ｶﾗｰ 40×19		1			3173
20	31903-A71-001	ｷﾞﾔｹｰｽﾌﾀﾊﾟｯｷﾝ		2			3174
21	31904-A09-730F1	ｵｰｶﾞｷﾞﾔｹｰｽﾌﾀ	B3M	2			3175
22	98251-3505511	ｼｰﾙ D355511		2			3176
23	91219-0825010	ｺｶﾞﾀﾊﾞﾈﾌﾟﾚｺｰﾄB 8×25		12	販売単位：10		3177
24	91691-1018305	丸ﾊﾟｯｷﾝ(ｱﾙﾐ 10×18×3		1			3178
25	92000-1001614	B 10×16		1	販売単位：10		3179
26	31600-A26-610	ﾁｪｰﾝｹｰｽ COMP	B4M	1			3191
27	34901-B18-002	上段ﾛｰﾀｰｼｬﾌﾄ		1			3192
28	97114-023240	ｷｰ 7×7×23RR		1			3193
29	96100-06205	ﾍﾞｱﾘﾝｸﾞ 6205		2			3194
30	97114-033041	ｷｰ 7×7×33S		2			3195
31	31908-A26-001	上段ﾛｰﾀｰﾌﾀﾊﾟｯｷﾝ		2			3196
32	31909-A26-801	上段ﾛｰﾀｰﾌﾀ	B2	2			3197

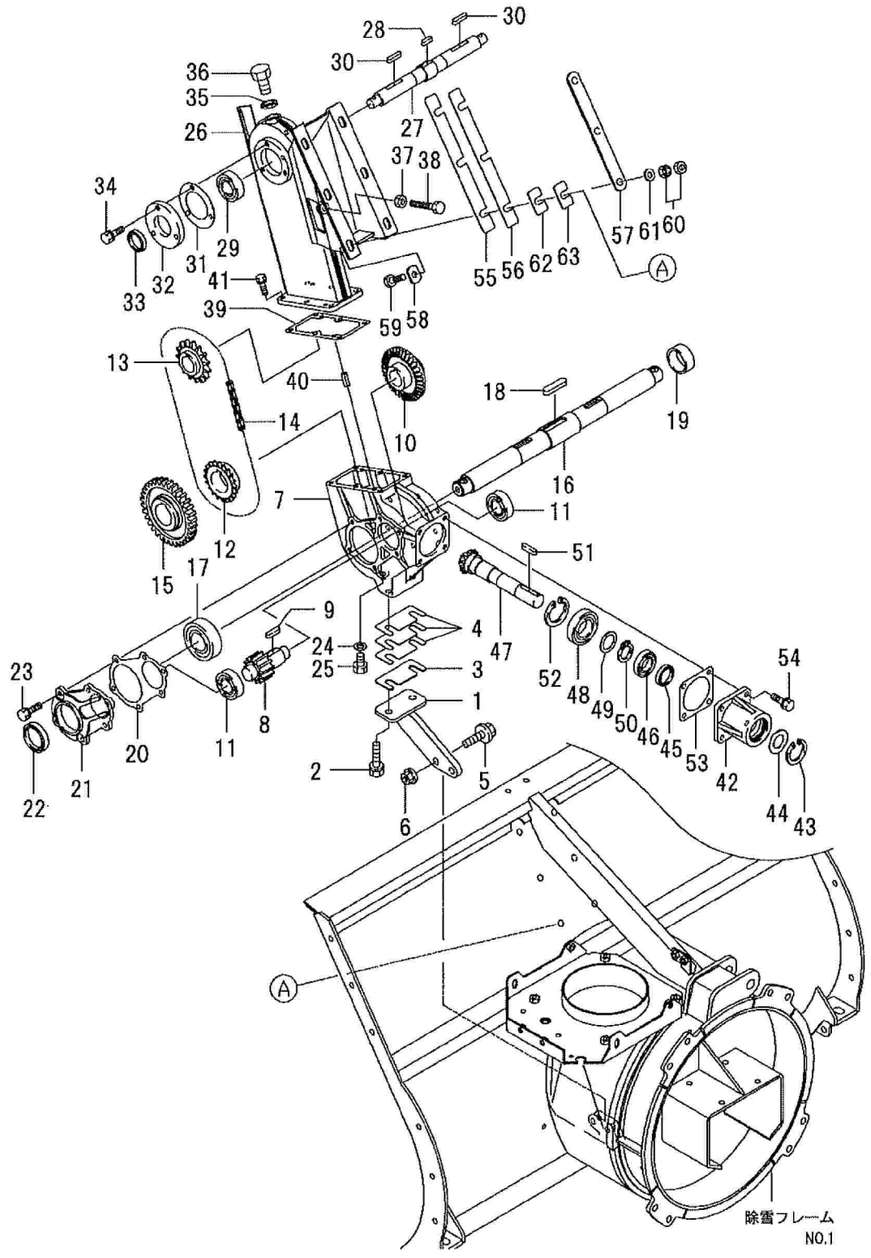

No	品番	品名	処理	個数	備考	適用号機	明細
33	98251-2504008	シール D25408		2			3198
34	91219-0825010	コカ゛タハ゛ネプレコートB 8×25		6	販売単位：10		3199
35	91902-A53-000	オイルキャップ゛パッキン		1			3201
36	91901-A53-000	オイルキャップ゛	M1	1			3202
37	94003-10412	コカ゛タN 10(2		1	販売単位：10		3203
38	92201-1006514	コカ゛タB 10×65		1			3204
39	31902-A71-001	オーガギヤケースパッキン		1			3211
40	94319-60016	スプリング゛ピン 6×16		2	販売単位：10		3212
41	91219-0825010	コカ゛タハ゛ネプレコートB 8×25		6	販売単位：10		3213
42	31906-A70-700	入力ハウジング゛	B3M	1			3221
43	94520-45080	Cアナトメワ 45		1			3222
44	31906-A71-000	ホ゛ウコ゛バン	M1	1			3223
45	98251-2504008	シール D25408		1			3224
46	96100-06005	ベアリング゛ 6005		1			3225
47	32901-B18-000	ベベルギヤM 3×14		1			3226
48	96100-06028	ベアリング゛ 60/28		1			3227
49	32905-A70-000	スラストワッシャ 28×40×2	M1	1	末番-001 可		3228
50	94510-28080	Cシ゛クトメワ 28		1	販売単位：10		3229
51	97114-033041	キー 7×7×33S		1			3230
52	94520-52080	Cアナトメワ 52		1			3231
53	31905-A71-001	入力ハウジング゛パッキン		1			3232
54	91219-0825010	コカ゛タハ゛ネプレコートB 8×25		4	販売単位：10		3233
55	31901-B56-001	チェーンケース調整ライナー1.0		2	ホ゛ンテ゛		3241
56	31902-B56-001	チェーンケース調整ライナー2.0		5	ホ゛ンテ゛		3242
57	31913-A09-000	アテ座金	R6	2			3243
58	31901-A58-000	チェーンケース座金	M1	6			3244
59	92200-1004017	コカ゛タB 10×40(7T		6			3245
60	91235-10100	ハート゛ロックN 10		6			3246
61	94101-10010	ミカ゛キW 10		6	販売単位：10		3247
62	31903-B72-000	シム t1	M1	2			3248
63	31904-B72-000	シム t2	M1	3			3249
64		ギヤオイル #90		0.8	ﾘｯﾄﾙ　非売品		3200

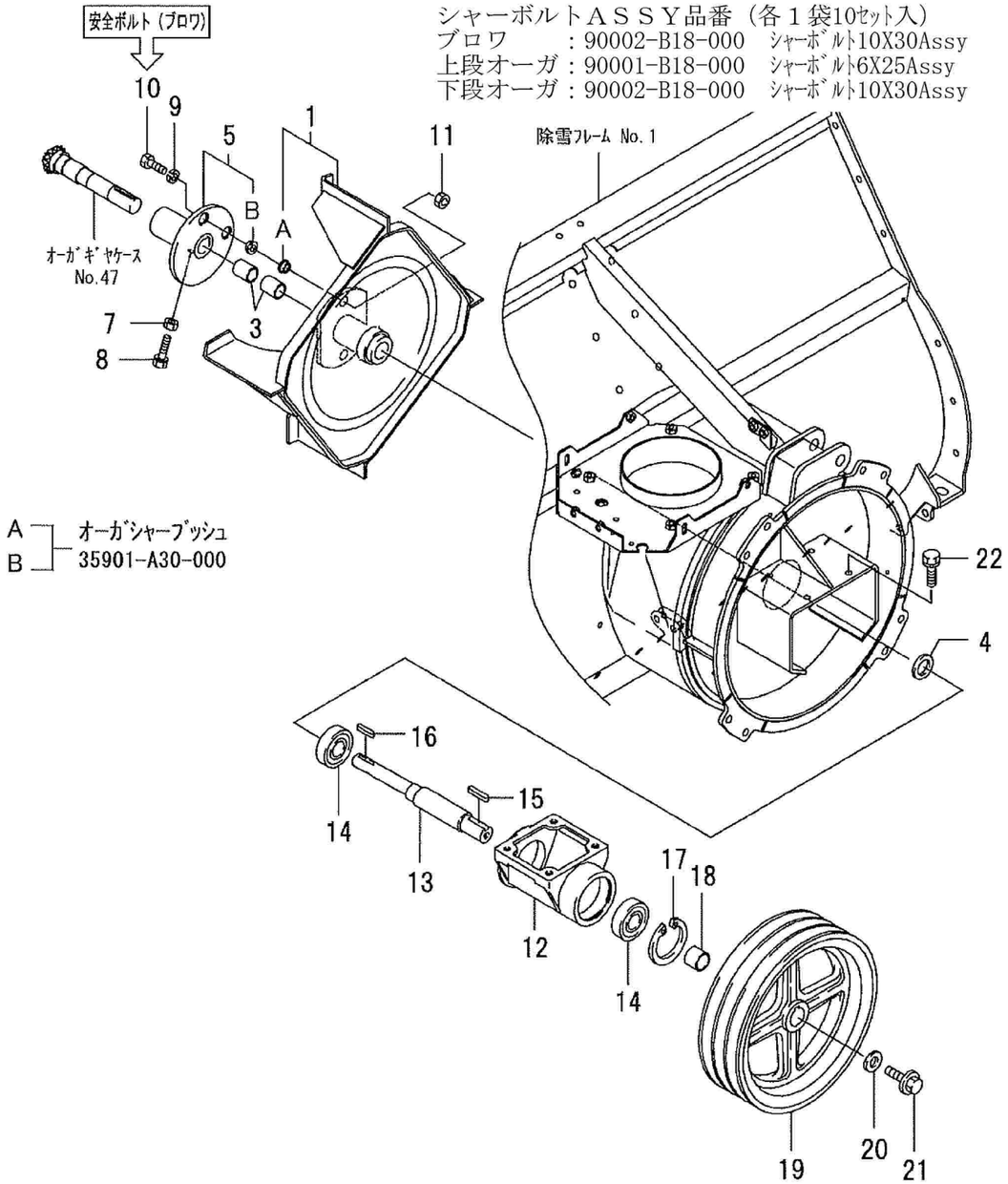

シャーボルトＡＳＳＹ品番（各１袋10ｾｯﾄ入）
ブロワ　　：90002-B18-000　ｼｬｰﾎﾞﾙﾄ10X30Assy
上段オーガ：90001-B18-000　ｼｬｰﾎﾞﾙﾄ6X25Assy
下段オーガ：90002-B18-000　ｼｬｰﾎﾞﾙﾄ10X30Assy

No	品番	品名	処理	個数	備考	適用号機	明細
1	36100-A94-810	ﾌﾞﾛﾜｰ COMP	B2	1			3251
3	91646-2530R	ﾌﾞｯｼｭ BM2530FS		2			3252
4	34902-A98-001	ｶﾗｰ 25×4.5	M1	1			3253
5	36200-A94-800	ｵｰｶﾞｼﾞｮｲﾝﾄ COMP	B2	1			3261
7	94003-10412	ｺｶﾞﾀN 10(2		1	販売単位：10		3262
8	91212-1030147	ｺｶﾞﾀｵｼB10×30(120°(7T		1			3263
9	94111-10012	ﾊﾞﾈW 10		1	ﾌﾞﾛﾜｼｬｰﾋﾟﾝ　販売単位：10		3264
10	92001-1003014	B 10×30		1	ﾌﾞﾛﾜｼｬｰﾋﾟﾝ　販売単位：10		3265
11	94001-10412	N 10(2		1	ﾌﾞﾛﾜｼｬｰﾋﾟﾝ　販売単位：10		3266
12	36901-A91-701	ﾌﾞﾛﾜｰ軸ﾍﾞｱﾘﾝｸﾞｹｰｽ	B3M	1			3281
13	34902-B30-000	ﾌﾞﾛﾜｼｬﾌﾄ		1			3282
14	96105-06306	ﾍﾞｱﾘﾝｸﾞ 6306UU		2			3283
15	97115-040041	ｷｰ 8×7×40S		1			3284
16	97114-033041	ｷｰ 7×7×33S		1			3285
17	94520-72080	Cｱﾅﾄﾒﾜ 72		1			3286
18	34903-B30-000	ｶﾗｰ30×24		1			3287
19	63901-B54-700	Vﾌﾟｰﾘｰ 284C-3×30	B3M	1			3288
20	91251-1035451	ﾏﾙｻﾞｶﾞﾈ 10×35×4.5	M1	1			3289
21	93300-1002017	ﾌﾗﾝｼﾞB 10×1.25×20		1	販売単位：10		3290
22	93000-1002517	ｺｶﾞﾀﾊﾞﾈB 10×25(7T		4			3291

90002-B18-000
シャーボルト10×30
10本 ASSY 構成部品

シャーボルトＡＳＳＹ品番（各１袋10ｾｯﾄ入）
ブロワ　：90002-B18-000　ｼｬｰﾎﾞﾙﾄ10X30Assy
上段オーガ：90001-B18-000　ｼｬｰﾎﾞﾙﾄ6X25Assy
下段オーガ：90002-B18-000　ｼｬｰﾎﾞﾙﾄ10X30Assy

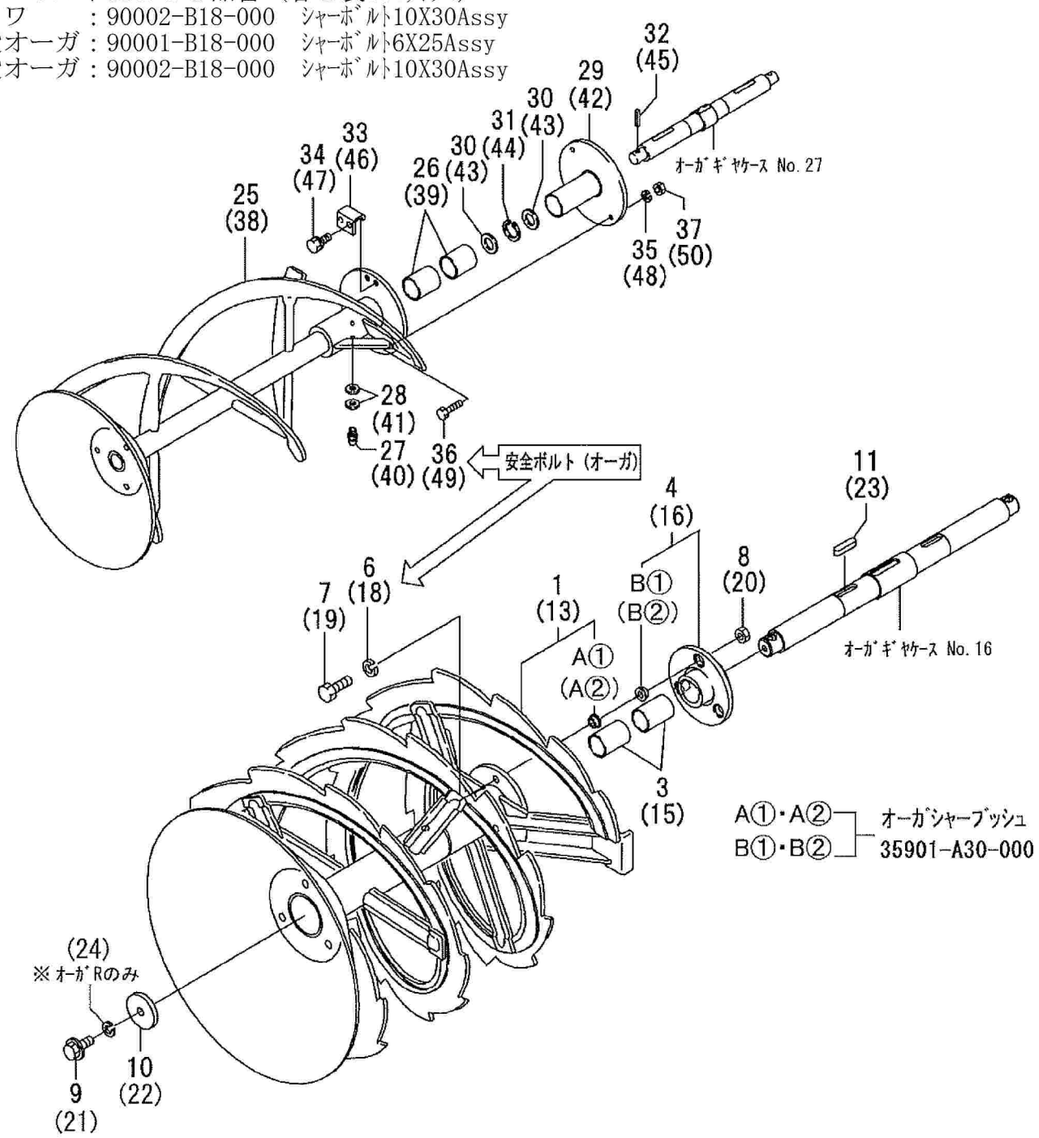

No	品番	品名	処理	個数	備考	適用号機	明細
1	35100-B56-609	下段オーガL COMP	B4M	1			3081
3	91646-3550R	ブッシュ BM3550FS		2			3082
4	35500-B72-803	オーガシャーフランジ COMP	B2	1			3083
6	94111-10012	バネW 10		1	下段オーガシャーピン　販売単位：10		3084
7	92001-1003014	B 10×30		1	下段オーガシャーピン　販売単位：10		3085
8	94001-10412	N 10(2		1	下段オーガシャーピン　販売単位：10		3086
9	93300-1002017	フランジB 10×1.25×20		1	販売単位：10		3087
10	91251-1045601	マルザガネ10×45×6.0	M1	1			3088
11	97116-040241	キー 10×8×40RR		1			3089
13	35200-B56-609	下段オーガR COMP	B4M	1			3101
15	91646-3550R	ブッシュ BM3550FS		2			3102
16	35500-B72-803	オーガシャーフランジ COMP	B2	1			3103
18	94111-10012	バネW 10		1	下段オーガシャーピン　販売単位：10		3104
19	92001-1003014	B 10×30		1	下段オーガシャーピン　販売単位：10		3105
20	94001-10412	N 10(2		1	下段オーガシャーピン　販売単位：10		3106
21	91225-1002017	コガタヒダリB10×1.25×20(7T		1			3107
22	91251-1045601	マルザガネ10×45×6.0	M1	1			3108
23	97116-040241	キー 10×8×40RR		1			3109
24	91254-10012	ヒダリバネW 10		1			3110
25	35300-B56-602	上段オーガL COMP	B4M	1			3121
26	91646-3540R	ブッシュ BM3540FS		2			3122
27	96381-20000	グリースニップル A-MT6×1		1			3123
28	94101-06010	ミガキW 6		2	販売単位：10		3124
29	35100-B18-802	上段シャーフランジ COMP	B2	1			3125
30	91251-1830321	マルザガネ 18×30×3.2	M1	2	94101-18011 コガタW18へ		3126
31	94520-30080	Cアナトメワ 30		1			3127
32	94319-60025	スプリングピン 6×25		1	販売単位：10		3128
33	35903-A09-801	ストッパー	M1	1			3129
34	93000-0801217	コガタバネB 8×12(7T		2	販売単位：10		3130
35	94111-06012	バネW 6		1	上段オーガシャーピン　販売単位：10		

90002-B18-000
シャーボルト10×30
10本 ASSY 構成部品

90002-B18-000
シャーボルト10×30
10本 ASSY 構成部品

90001-B18-000 シャーボルト6×25
10本 ASSY 構成部品

シャーボルトＡＳＳＹ品番（各１袋10ｾｯﾄ入）
ブロワ　　：90002-B18-000　ｼｬｰﾎﾞﾙﾄ10X30Assy
上段オーガ：90001-B18-000　ｼｬｰﾎﾞﾙﾄ6X25Assy
下段オーガ：90002-B18-000　ｼｬｰﾎﾞﾙﾄ10X30Assy

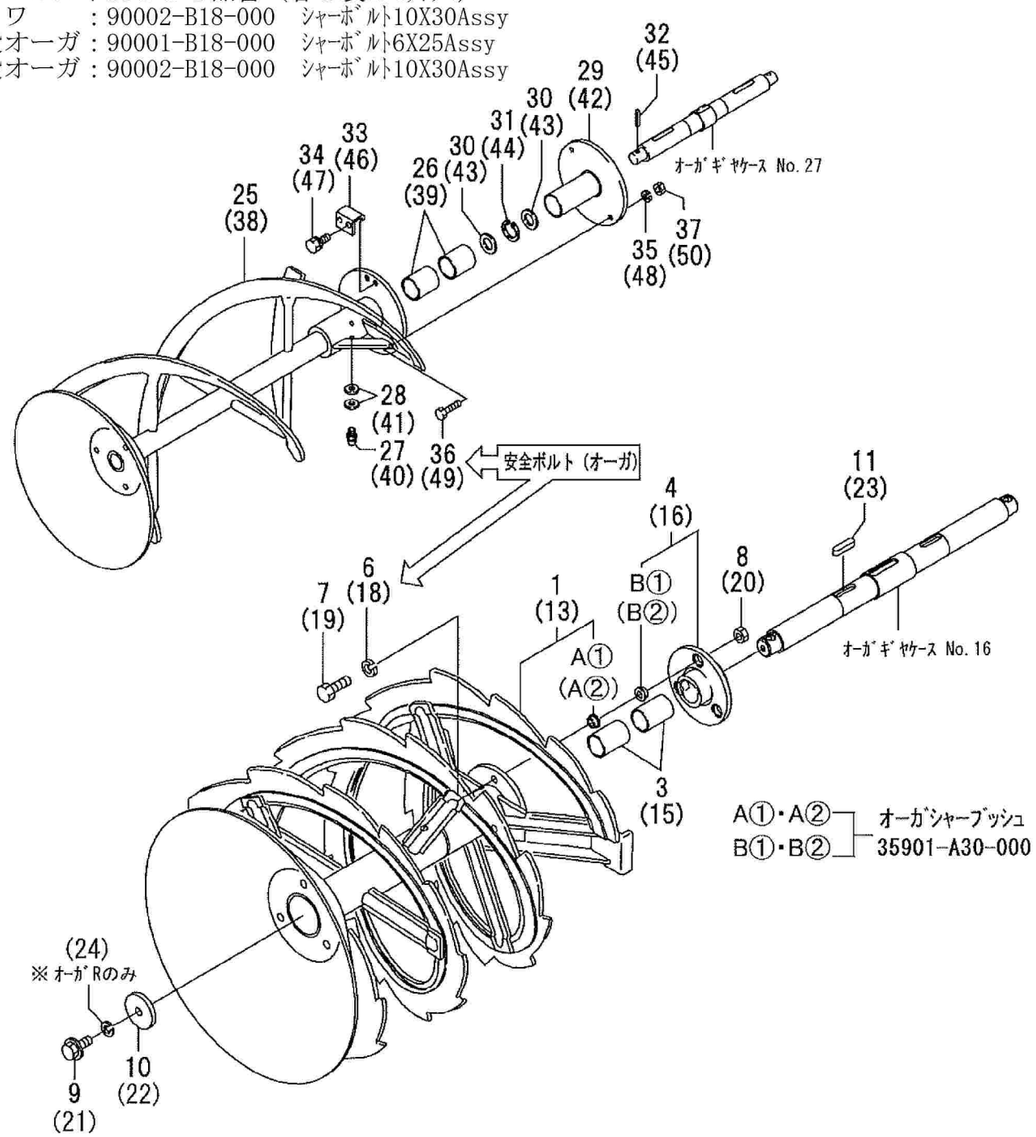

No	品番	品名	処理	個数	備考	適用号機	明細
36	92001-0602514	B 6×25		1	上段オーガシャーピン　販売単位：10		3141
37	94001-06412	N 6(2		1	上段オーガシャーピン　販売単位：10		3142
38	35400-B56-602	上段オーガR COMP	B4M	1			3143
39	91646-3540R	ブッシュ BM3540FS		2			3144
40	96381-20000	グリースニップル A-MT6×1		1			3145
41	94101-06010	ミガキW 6		2	販売単位：10		3146
42	35100-B18-802	上段シャーフランジ COMP	B2	1			3147
43	91251-1830321	マルザガネ 18×30×3.2	M1	2	94101-18011 ヨガタW18へ		3148
44	94520-30080	Cアナトメワ 30		1			3149
45	94319-60025	スプリングピン 6×25		1	販売単位：10		3150
46	35903-A09-801	ストッパー	M1	1			3151
47	93000-0801217	ヨガタバネB 8×12(7T		2	販売単位：10		3152
48	94111-06012	バネW 6		1	上段オーガシャーピン　販売単位：10		3153
49	92001-0602514	B 6×25		1	上段オーガシャーピン　販売単位：10		
50	94001-06412	N 6(2		1	上段オーガシャーピン　販売単位：10		

90001-B18-000 シャーボルト6×25
10本 ASSY 構成部品

90001-B18-000
シャーボルト6×25
10本 ASSY 構成部品

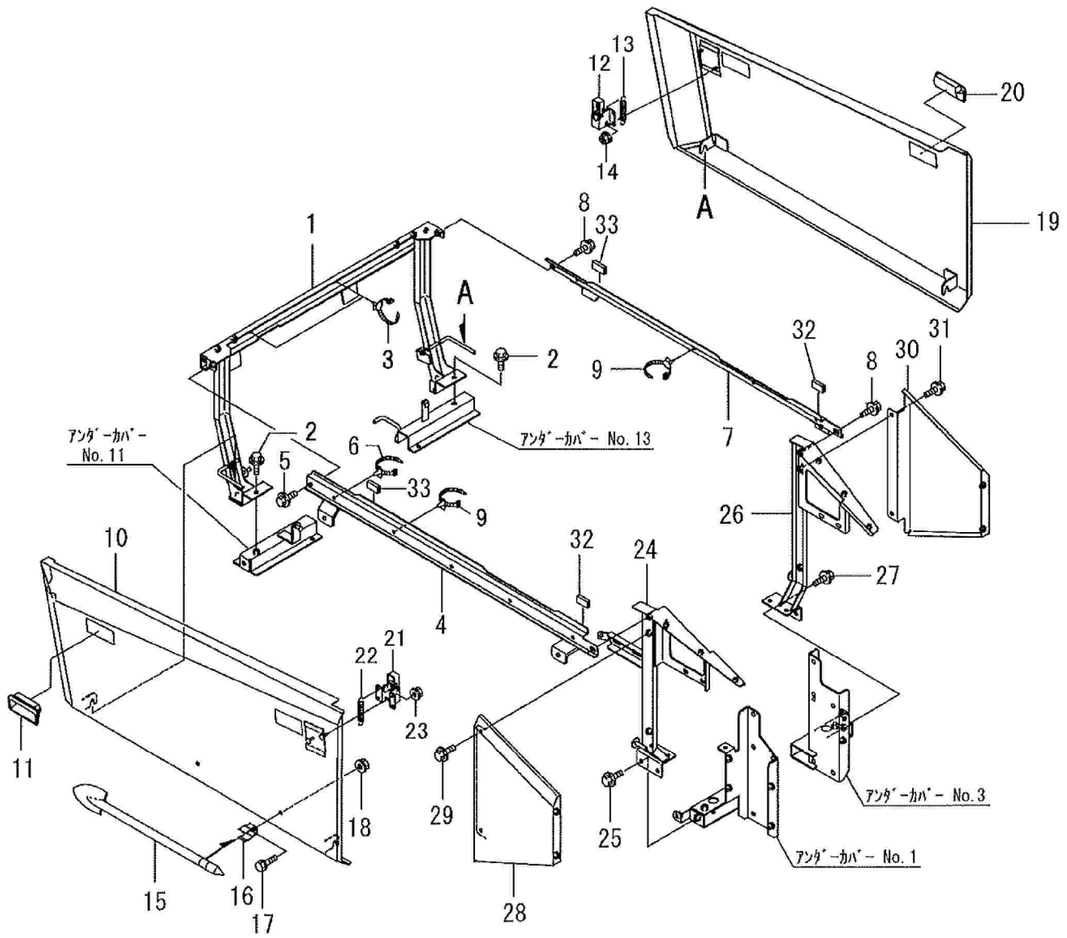

No	品番	品名	処理	個数	備考	適用号機	明細
1	48400-B72-801	ﾌﾛﾝﾄﾌﾚｰﾑ COMP	B2	1			4091
2	93100-0801617	ﾌﾗﾝｼﾞB 8×16		4	販売単位：10		4092
3	91314-119P7	ｹｰﾌﾞﾙｽﾄﾗｯﾌﾟ 1-19P7		2			4093
4	47100-B72-002	ｻｲﾄﾞﾌﾚｰﾑL COMP	B2	1			4104
5	93100-0801617	ﾌﾗﾝｼﾞB 8×16		2	販売単位：10		4105
6	91314-119P7	ｹｰﾌﾞﾙｽﾄﾗｯﾌﾟ 1-19P7		2			4106
7	47200-B72-802	ｻｲﾄﾞﾌﾚｰﾑR COMP	B2	1			4114
8	93100-0801617	ﾌﾗﾝｼﾞB 8×16		2	販売単位：10		4115
9	91314-119P7	ｹｰﾌﾞﾙｽﾄﾗｯﾌﾟ 1-19P7		3			4116
10	49300-B72-130	ｻｲﾄﾞｶﾊﾞｰL COMP	R6M	1			4191
11	48901-B69-030	埋込み取手　AP-197-1-3		2			4192
12	48800-B65-000	ｻｲﾄﾞｶﾊﾞｰｽﾄｯﾊﾟｰ COMP	M1	2			4193
13	91602-B18-002	ｺｲﾙｽﾌﾟﾘﾝｸﾞ 9.5×42	M1B	2			4194
14	94002-06410	ﾌﾗﾝｼﾞN 6		4	販売単位：10		4195
15	39901-B51-001	雪かき棒		1			4196
16	39902-A65-001	止め金具		2			4197
17	92200-0801617	ｺｶﾞﾀB 8×16(7T		2	販売単位：10		4198
18	94002-08410	ﾌﾗﾝｼﾞN 8		2	販売単位：10		4199
19	49400-B72-130	ｻｲﾄﾞｶﾊﾞｰR COMP	R6M	1			4201
20	48901-B69-030	埋込み取手　AP-197-1-3		2			4202
21	48800-B65-000	ｻｲﾄﾞｶﾊﾞｰｽﾄｯﾊﾟｰ COMP	M1	2			4203
22	91602-B18-002	ｺｲﾙｽﾌﾟﾘﾝｸﾞ 9.5×42	M1B	2			4204
23	94002-06410	ﾌﾗﾝｼﾞN 6		4	販売単位：10		4205
24	48500-B72-804	ｶﾊﾞｰﾌﾚｰﾑﾘﾔL COMP	B2	1			4101
25	93100-0801617	ﾌﾗﾝｼﾞB 8×16		2	販売単位：10		4102
26	48600-B72-804	ｶﾊﾞｰﾌﾚｰﾑﾘﾔR COMP	B2	1			4111
27	93100-0801617	ﾌﾗﾝｼﾞB 8×16		2	販売単位：10		4112
28	48700-B72-102	ﾘﾔｻｲﾄﾞｶﾊﾞｰL COMP	R6	1			4211
29	93100-0801617	ﾌﾗﾝｼﾞB 8×16		2	販売単位：10		4212
30	48800-B72-101	ﾘﾔｻｲﾄﾞｶﾊﾞｰR COMP	R6	1	48800-B85-101 可		4221
31	93100-0801617	ﾌﾗﾝｼﾞB 8×16		2	販売単位：10		4222
32	48903-B53-000	玉ﾅｼ溝ｺﾞﾑ 12×25		2			4107
33	48903-B53-000	玉ﾅｼ溝ｺﾞﾑ 12×25		2			4117

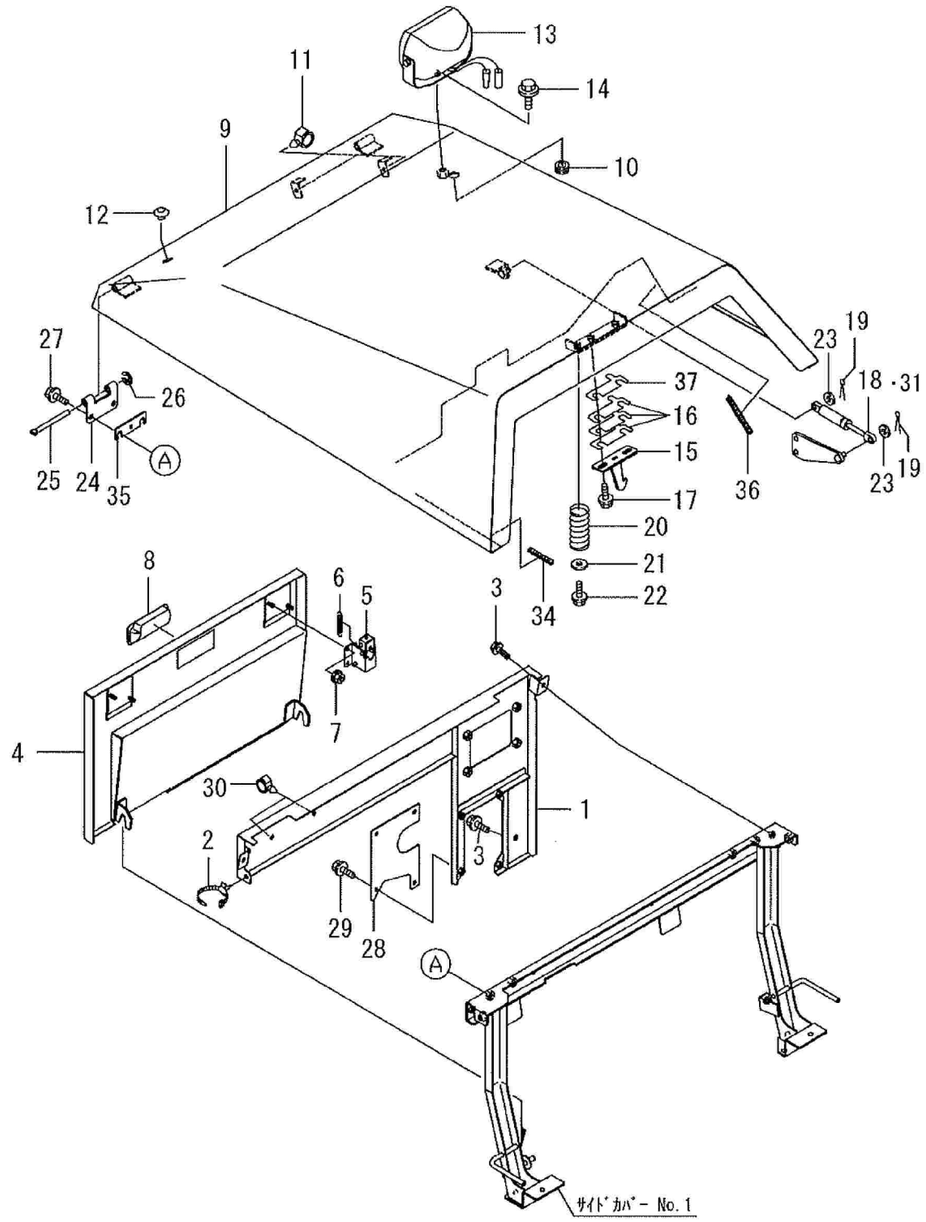

No	品番	品名	処理	個数	備考	適用号機	明細
1	49100-B97-000	ﾌﾛﾝﾄｶﾊﾞｰ(ｱｯﾊﾟｰCOMP	B2	1			4131
2	91314-11W02	ｹｰﾌﾞﾙｽﾄﾗｯﾌﾟ 1-1W02		1			4132
3	93100-0601217	ﾌﾗﾝｼﾞB 6×12		3	販売単位：10		4133
4	49200-B72-830	ﾌﾛﾝﾄｶﾊﾞｰ(ｱﾝﾀﾞｰCOMP)	B2	1			4141
5	49500-B72-000	ｶﾊﾞｰｽﾄｯﾊﾟｰ COMP	M1	2			4142
6	91602-B18-002	ｺｲﾙｽﾌﾟﾘﾝｸﾞ 9.5×42	M1B	2			4143
7	94002-06410	ﾌﾗﾝｼﾞN 6		4	販売単位：10		4144
8	48901-B69-030	埋込み取手　AP-197-1-3		1			4145
9	48100-B74-004	ﾎﾞﾝﾈｯﾄCOMP	W1	1			4171
10	91351-1081020	ｺﾞﾑﾌﾞｯｼｭ BSB-21		1			4172
11	91315-C4397	ｹｰﾌﾞﾙｸﾘｯﾌﾟ C-4397		2			4173
12	91361-18N0	ﾎｰﾙﾌﾟﾗｸﾞ18N0		1			4174
13	91820-0181003	ﾗｲﾄ(黒)角.18W.ﾅｲﾄﾋﾞｰﾑ		1	83120-G09-000 ﾊﾞﾙﾌﾞ 12V18W		4175
14	93300-1002017	ﾌﾗﾝｼﾞB 10×1.25×20		1	販売単位：10		4176
15	76800-B56-801	ﾌｯｸCOMP	B2	1			4177
16	31902-B18-000	ｼﾑ	M1	3			4178
17	93100-0802017	ﾌﾗﾝｼﾞB 8×20		2	販売単位：10		4179
18	40001-B18-001	ｶﾞｽｽﾌﾟﾘﾝｸﾞ		1		～210153	4180
19	94210-25150	ﾜﾘﾋﾟﾝ 2.5×15		2	販売単位：10		4181
20	91603-B18-000	ﾎﾞﾝﾈｯﾄｽﾌﾟﾘﾝｸﾞ	M1B	1			4182
21	94101-06015	ﾀﾞｲﾏﾙW 6		1	販売単位：10		4183
22	93100-0601617	ﾌﾗﾝｼﾞB 6×16		1	販売単位：10		4184
23	94101-08010	ﾐｶﾞｷW 8		2	販売単位：10		4185
24	49901-B72-802	ﾎﾞﾝﾈｯﾄﾋﾝｼﾞ	B2	2			4186
25	49902-B72-000	ﾋﾝｼﾞﾋﾟﾝ	M1	2			4187
26	94511-07010	Eﾄﾒﾜ 7		2	販売単位：10		4188
27	93100-0802017	ﾌﾗﾝｼﾞB 8×20		4	販売単位：10		4189
28	48907-B72-000	ﾌﾛﾝﾄｶﾞｰﾄﾞﾌﾟﾚｰﾄ	B2	1			4134
29	93100-0601217	ﾌﾗﾝｼﾞB 6×12		4	販売単位：10		4147
30	91315-C1E50	ｹｰﾌﾞﾙｸﾘｯﾌﾟ C-1E50		2			4136
34	91360-12040	Nｸﾞﾛﾒｯﾄ TH-12 (40)		2			4190
35	48908-B72-000	ｼﾑ(調整用)	B2	2			4901
36	91360-12080	Nｸﾞﾛﾒｯﾄ TH-12(80)		1			4200
37	31903-B18-000	ｼﾑ0.6	M1	1			4113
31	40001-B99-000	ｶﾞｽｽﾌﾟﾘﾝｸﾞWA200		1	適用号機：213113～		

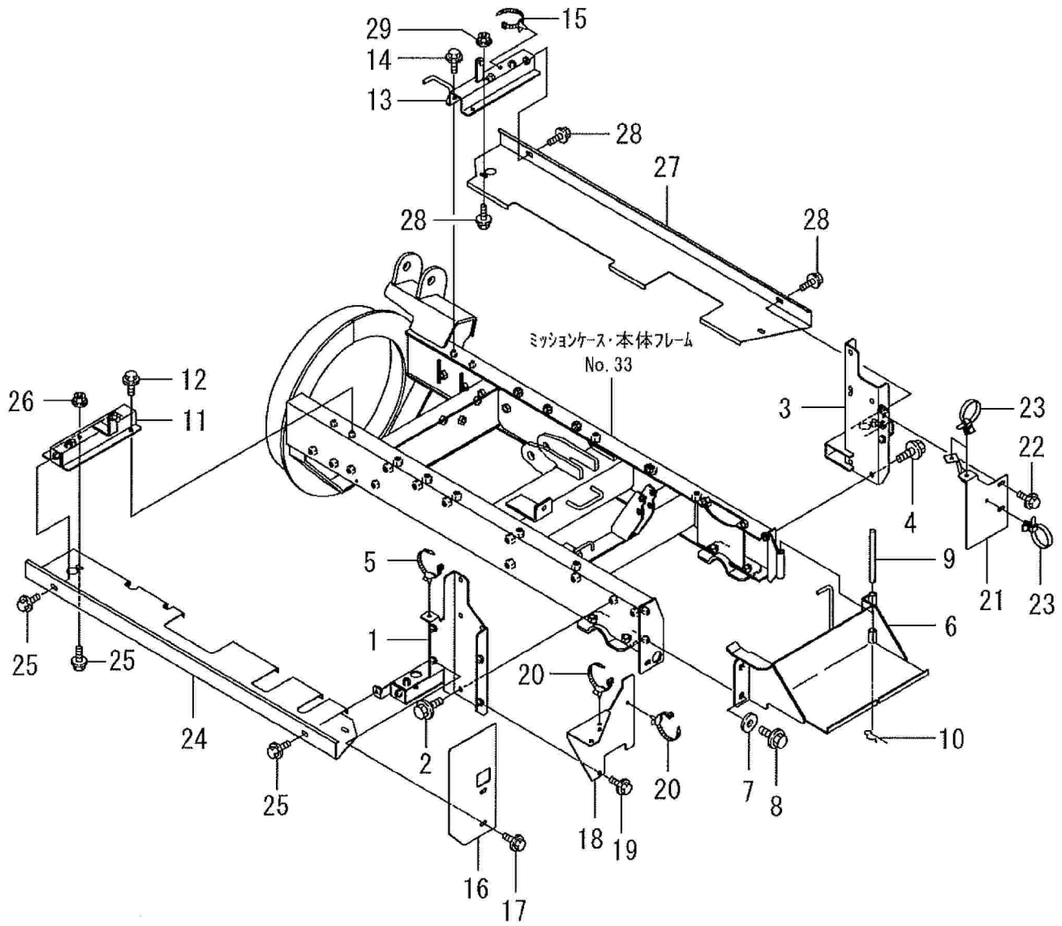

No	品番	品名	処理	個数	備考	適用号機	明細
1	41200-B72-001	ﾊﾟﾈﾙﾌﾞﾗｹｯﾄL COMP	B2	1			4011
2	93300-1002517	ﾌﾗﾝｼﾞB 10×1.25×25		2	販売単位：10		4012
3	41300-B72-002	ﾊﾟﾈﾙﾌﾞﾗｹｯﾄR COMP	B2	1			4031
4	93300-1002517	ﾌﾗﾝｼﾞB 10×1.25×25		2	販売単位：10		4032
5	91314-119P7	ｹｰﾌﾞﾙｽﾄﾗｯﾌﾟ 1-19P7		1			4033
6	41400-B56-802	ﾊﾞｯﾃﾘﾍﾞｰｽ COMP	B2	1			4041
7	94101-10015	ﾀﾞｲﾏﾙW 10		2	販売単位：10		4042
8	93300-1002517	ﾌﾗﾝｼﾞB 10×1.25×25		2	販売単位：10		4043
9	91262-121400	ﾌﾟﾚｽﾋﾟﾝ 12×140	M1	1			4044
10	94251-120111	ｽﾅｯﾌﾟﾋﾟﾝ A12×2.6		1	販売単位：10		4045
11	48200-B72-000	ｶﾊﾞｰｽﾃｰL COMP	B2	1			4061
12	93100-0801617	ﾌﾗﾝｼﾞB 8×16		2	販売単位：10		4062
13	48300-B72-000	ｶﾊﾞｰｽﾃｰR COMP	B2	1			4081
14	93100-0801617	ﾌﾗﾝｼﾞB 8×16		2	販売単位：10		4082
15	91314-119P7	ｹｰﾌﾞﾙｽﾄﾗｯﾌﾟ 1-19P7		1			4083
16	48905-B72-000	ﾘﾔｶﾊﾞｰFL	B2	1			4241
17	93100-0801617	ﾌﾗﾝｼﾞB 8×16		2	販売単位：10		4242
18	48906-B72-000	ﾘﾔｶﾊﾞｰRL	B2	1			4251
19	93100-0801617	ﾌﾗﾝｼﾞB 8×16		2	販売単位：10		4252
20	91314-119P7	ｹｰﾌﾞﾙｽﾄﾗｯﾌﾟ 1-19P7		2			4253
21	49800-B56-000	ﾘﾔｶﾊﾞｰRR COMP	B2	1			4271
22	93100-0801617	ﾌﾗﾝｼﾞB 8×16		2	販売単位：10		4272
23	91314-11765	ｹｰﾌﾞﾙｽﾄﾗｯﾌﾟ 1-1765		3			4273
24	48903-B72-801	ｱﾝﾀﾞｰｶﾊﾞｰL	B2	1			4291
25	93100-0801617	ﾌﾗﾝｼﾞB 8×16		4	販売単位：10		4292
26	94002-08410	ﾌﾗﾝｼﾞN 8		2	販売単位：10		4293
27	48904-B97-000	ｱﾝﾀﾞｰｶﾊﾞｰR	B2	1			4301
28	93100-0801617	ﾌﾗﾝｼﾞB 8×16		5	販売単位：10		4302
29	94002-08410	ﾌﾗﾝｼﾞN 8		3	販売単位：10		4303

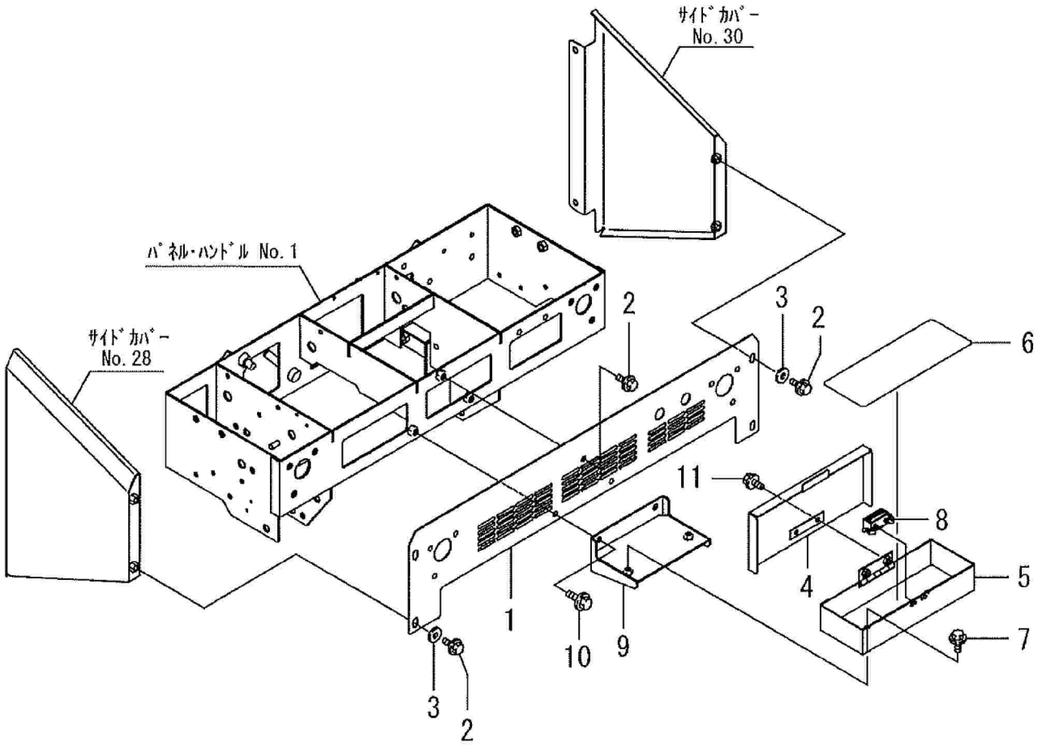

No	品番	品名	処理	個数	備考	適用号機	明細
1	49902-B97-000	ﾘﾔｶﾊﾞｰ	R6	1			4231
2	93100-0801617	ﾌﾗﾝｼﾞB 8×16		5	販売単位：10		4233
3	94101-08015	ﾀﾞｲﾏﾙW 8		4	販売単位：10		4235
4	42200-B72-800	ﾂｰﾙﾎﾞｯｸｽｶﾊﾞｰ COMP	B2	1			4238
5	42100-B72-831	ﾂｰﾙﾎﾞｯｸｽ COMP	B2	1			4236
6	42901-B53-000	ｺﾞﾑｼｰﾄ		1			4281
7	93100-0601217	ﾌﾗﾝｼﾞB 6×12		2	販売単位：10		4237
8	42901-B72-000	ﾏｸﾞﾈｯﾄｷｬｯﾁC-931		1			4282
9	42100-B97-800	ﾂｰﾙﾎﾞｯｸｽﾌﾞﾗｹｯﾄCOMP	B2	1			4232
10	93100-0802017	ﾌﾗﾝｼﾞB 8×20		2	販売単位：10		4234
11	93100-0601257	ﾌﾗﾝｼﾞB6×12(黒		2			4239

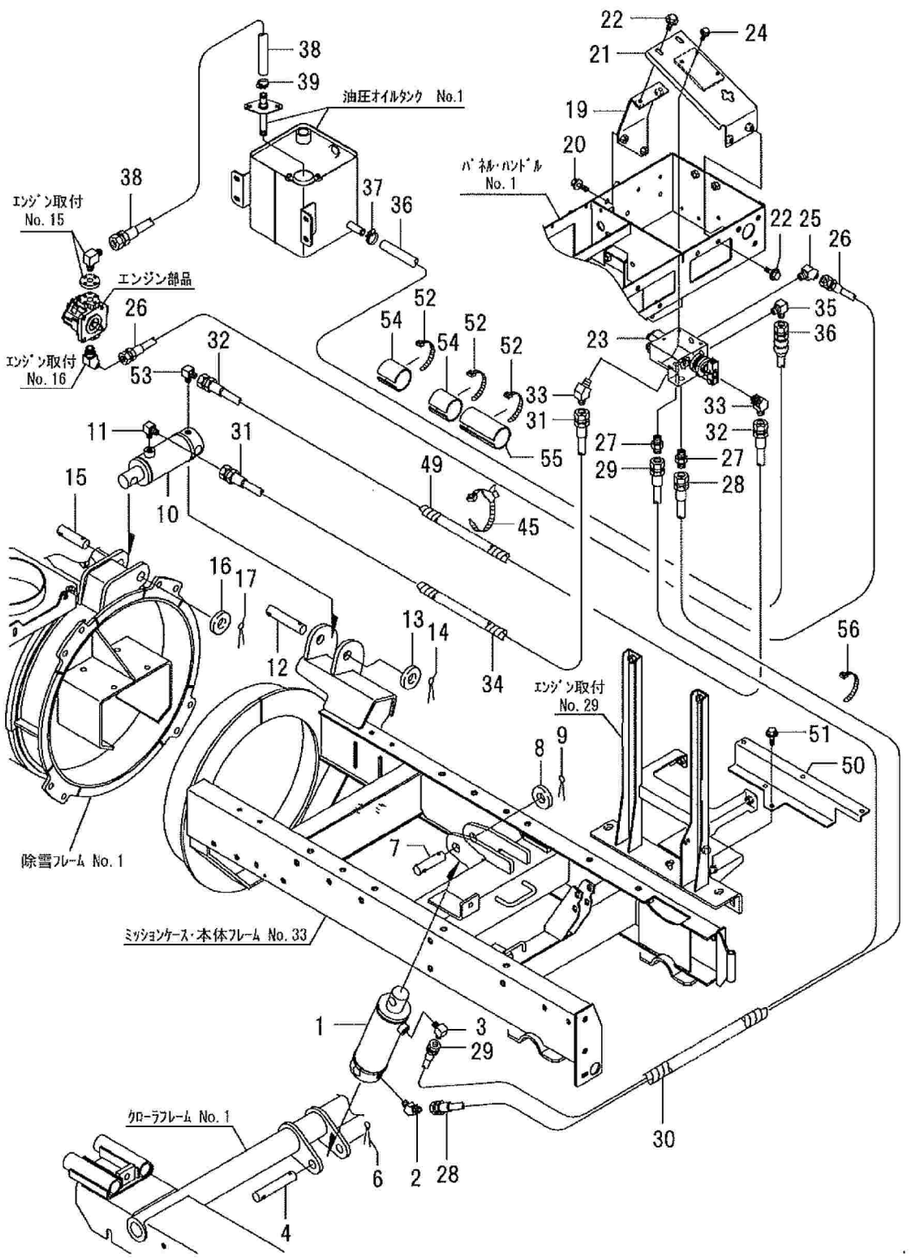

No	品番	品名	処理	個数	備考	適用号機	明細
1	50001-B56-000	復動油圧ｼﾘﾝﾀﾞｰ φ60×115		1	ｼﾘﾝﾀﾞｰ構成部品取扱無 ASSY対応		5001
2	51901-B53-001	ｼﾎﾞﾘ付45° ｴﾙﾎﾞ		1	末番-002 可		5002
3	91551-3022004	90°ｴﾙﾎﾞ302204		1			5003
4	91261-201101	耳付ﾋﾟﾝ 20×110	M1	1			5004
6	94210-40400	ﾜﾘﾋﾟﾝ 4×40		1	販売単位：10		5006
7	91261-200751	耳付ﾋﾟﾝ 20×75	M1	1			5007
8	94101-20010	ﾐｶﾞｷW 20		1			5008
9	94210-40400	ﾜﾘﾋﾟﾝ 4×40		1	販売単位：10		5009
10	50002-B56-000	復動油圧ｼﾘﾝﾀﾞｰ φ50×60		1	ｼﾘﾝﾀﾞｰ構成部品取扱無 ASSY対応		5021
11	91551-3022004	90°ｴﾙﾎﾞ302204		1			5022
12	91261-201001	耳付ﾋﾟﾝ 20×100	M1	1			5023
13	94101-20010	ﾐｶﾞｷW 20		1			5024
14	94210-40400	ﾜﾘﾋﾟﾝ 4×40		1	販売単位：10		5025
15	91261-200851	耳付ﾋﾟﾝ 20×85	M1	1			5026
16	94101-20010	ﾐｶﾞｷW 20		1			5027
17	94210-40400	ﾜﾘﾋﾟﾝ 4×40		1	販売単位：10		5028
19	51200-B51-800	ﾊﾞﾙﾌﾞﾍﾞｰｽﾌﾞﾗｹｯﾄ COMP	B2	1			5031
20	93100-0801617	ﾌﾗﾝｼﾞB 8×16		2	販売単位：10		5032
21	51100-B74-801	ﾊﾞﾙﾌﾞﾍﾞｰｽ COMP	B2	1			5041
22	93100-0801617	ﾌﾗﾝｼﾞB 8×16		4	販売単位：10		5042
23	50001-B53-003	ﾊﾞﾙﾌﾞDCV1		1			5051
24	93100-0602017	ﾌﾗﾝｼﾞB 6×20		3	販売単位：10		5052
25	91551-3024004	45°ｴﾙﾎﾞ 302404		1			5053
26	91545-2210833	油圧ﾎｰｽSPL 2分×1080		1	ﾎﾟﾝﾌﾟ→ﾊﾞﾙﾌﾞ		5054
27	91551-3002004	ｱﾀﾞﾌﾟﾀ 3002F04		2			5055
28	91541-2314533	油圧ﾎｰｽ 2分×1450		1	ﾊﾞﾙﾌﾞ→上下先端		5056
29	91541-2314533	油圧ﾎｰｽ 2分×1450		1	ﾊﾞﾙﾌﾞ→上下先端		5057
30	91382-2205001	ｺﾙｹﾞｰﾄ 22×500		1			5058
31	91545-2216533	油圧ﾎｰｽSPL 2分×1650		1	ﾊﾞﾙﾌﾞ→ﾛｰﾘﾝｸﾞ先端		5061
32	91545-2215833	油圧ﾎｰｽSPL 2分×1580		1	ﾊﾞﾙﾌﾞ→ﾛｰﾘﾝｸﾞ根元		5062

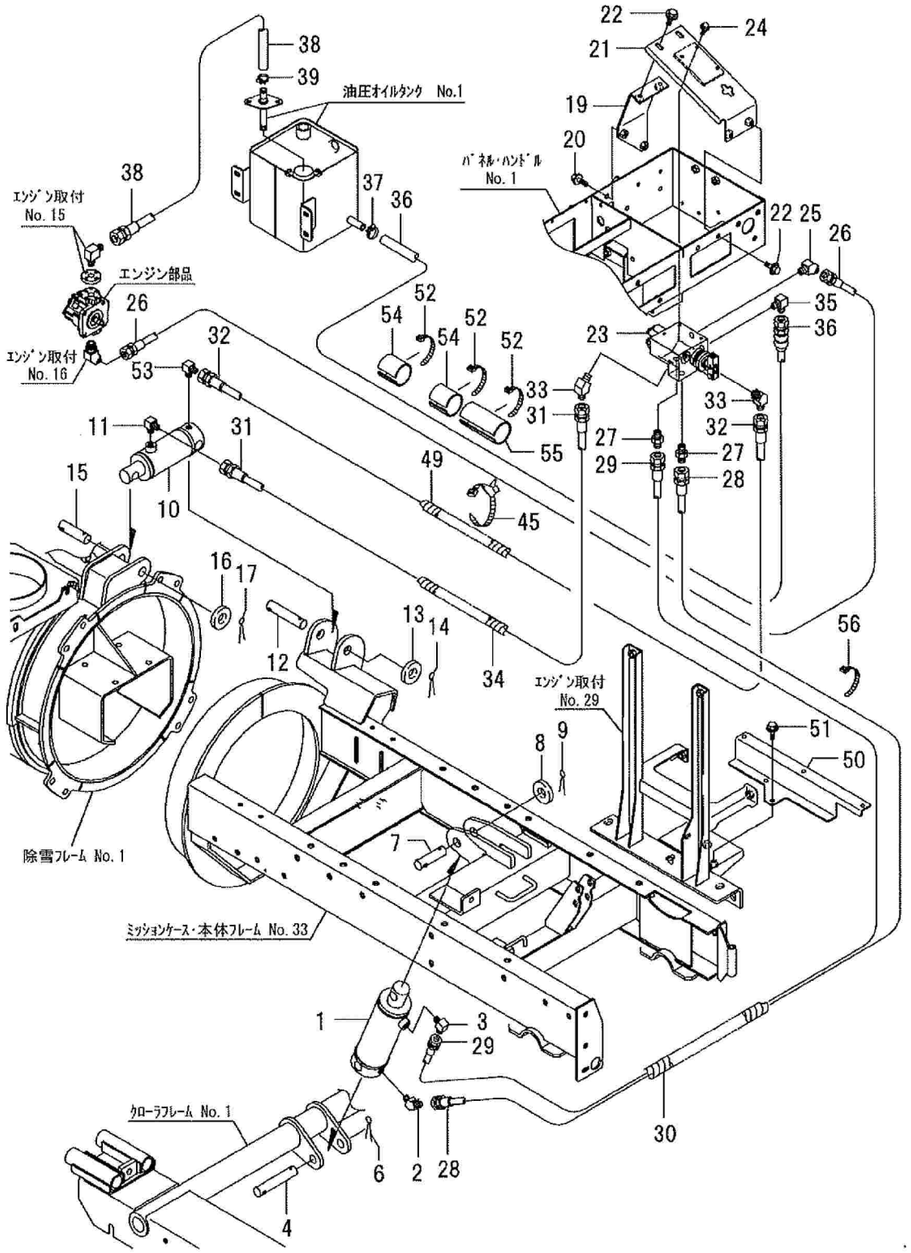

No	品番	品名	処理	個数	備考	適用号機	明細
33	91551-3024004	45°ｴﾙﾎﾞ 302404		2			5063
34	91382-1506001	ｺﾙｹﾞｰﾄ15×600		1			5064
35	51903-B53-001	90° ｴﾙﾎﾞPT1/4×PF1/2		1			5067
36	57200-B97-000	油圧ホース910		1	ﾊﾞﾙﾌﾞ→ﾀﾝｸ		5068
37	91323-019	自在ﾊﾞﾝﾄﾞ 19		1			5069
38	57100-B97-001	油圧ホース210		1			5071
39	91323-019	自在ﾊﾞﾝﾄﾞ 19		1			5072
45	91314-119P7	ｹｰﾌﾞﾙｽﾄﾗｯﾌﾟ 1-19P7		1			5075
49	91382-1505001	ｺﾙｹﾞｰﾄ15×500		1			5065
50	52901-B74-001	ﾎｰｽｽﾃｰ	B2	1			5113
51	93100-0801617	ﾌﾗﾝｼﾞB 8×16		2	販売単位：10		5114
52	91311-250	ﾘﾋﾟｰﾄﾀｲ RF250		3	販売単位：10		5115
53	67901-A64-001	ｼﾎﾞﾘ付90° ｴﾙﾎﾞ		1			5030
54	53901-B74-000	ｺﾞﾑ150×50×3		2			5116
55	53902-B74-000	ｺﾞﾑ150×100×3		1			5117
56	91311-140	ﾘﾋﾟｰﾄﾀｲ RF140		1	販売単位：10		5118

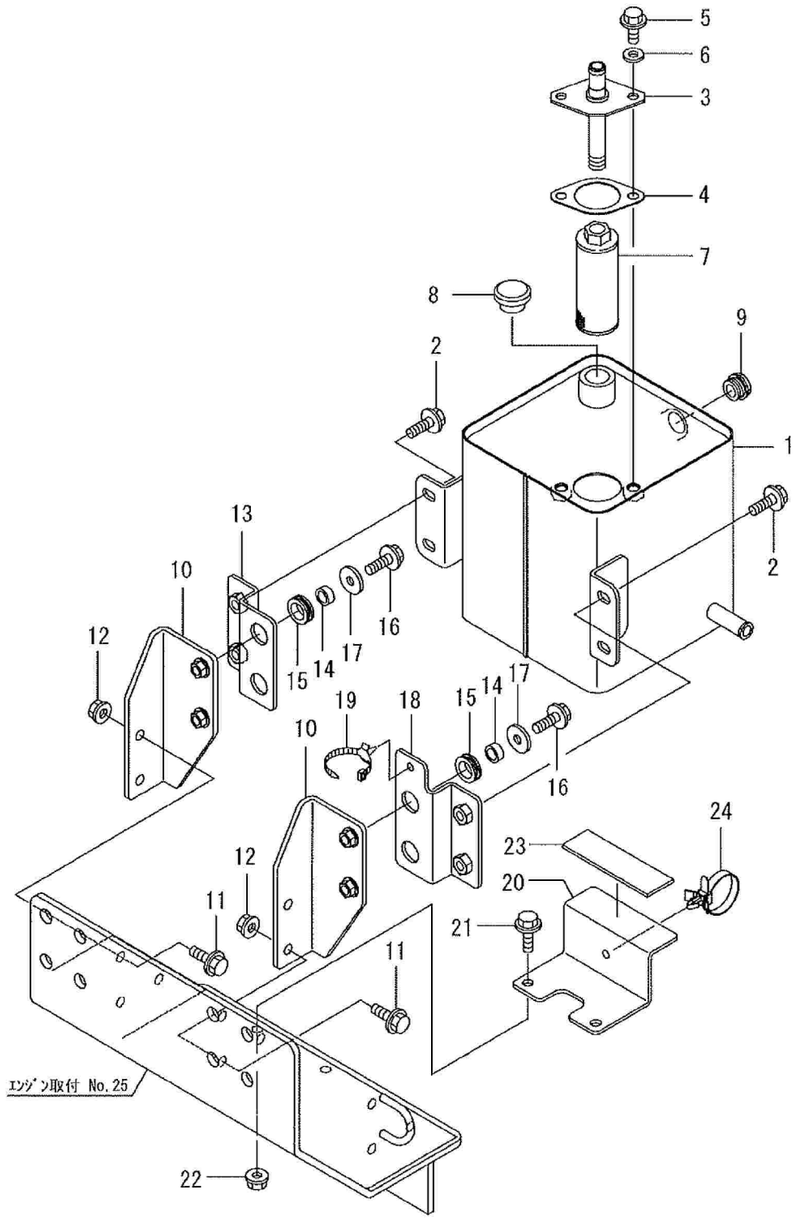

No	品番	品名	処理	個数	備考	適用号機	明細
1	51100-B97-702	ｵｲﾙﾀﾝｸ COMP	B3M	1			5091
2	93100-0802517	ﾌﾗﾝｼﾞB 8×25		4	販売単位：10		5092
3	51200-B97-801	ｻｸｼｮﾝﾊﾟｲﾌﾟ COMP	B2	1			5101
4	51902-B97-000	ﾊﾟｯｷﾝ(ｻｸｼｮﾝﾊﾟｲﾌﾟ		1			5102
5	93100-0801617	ﾌﾗﾝｼﾞB 8×16		2	販売単位：10		5103
6	91526-WF8	ｼｰﾙﾜｯｼｬｰ WF-8		2			5104
7	52904-B51-000	ｵｲﾙﾌｨﾙﾀｰ35×120		1			5105
8	19901-R21-000	ｵｲﾙ栓 KRM-B20		1			5106
9	51901-B97-000	ｵｲﾙｹﾞｰｼﾞ S-3/8		1			5107
10	51300-B97-000	ｵｲﾙﾀﾝｸｽﾃｰ COMP	B2	2			5081
11	93100-0802517	ﾌﾗﾝｼﾞB 8×25		4	販売単位：10		5082
12	94002-08410	ﾌﾗﾝｼﾞN 8		4	販売単位：10		5083
13	51500-B97-000	ｵｲﾙﾀﾝｸﾄﾘﾂｹｻﾞ COMP	B2	1			5085
14	51904-B97-000	ｶﾗｰ8×6.5	M1	4			5086
15	91358-1151930	ｸﾞﾛﾒｯﾄ NG-79-M		4			5087
16	93100-0802517	ﾌﾗﾝｼﾞB 8×25		4	販売単位：10		5088
17	94101-08015	ﾀﾞｲﾏﾙW 8		4	販売単位：10		5089
18	51600-B97-000	ｵｲﾙﾀﾝｸﾄﾘﾂｹｻﾞB COMP	B2	1			5093
19	91314-119P7	ｹｰﾌﾞﾙｽﾄﾗｯﾌﾟ 1-19P7		1			5094
20	51903-B97-000	ｵｲﾙﾀﾝｸｻｻｴ	B2	1			5121
21	93100-0802017	ﾌﾗﾝｼﾞB 8×20		2	販売単位：10		5122
22	94002-08410	ﾌﾗﾝｼﾞN 8		2	販売単位：10		5123
23	02903-B69-000	ｺﾞﾑ敷板		1			5124
24	91314-11765	ｹｰﾌﾞﾙｽﾄﾗｯﾌﾟ 1-1765		1			5125
25		ﾀｰﾋﾞﾝｵｲﾙ VG32		3.6	ﾘｯﾄﾙ　非売品		5111

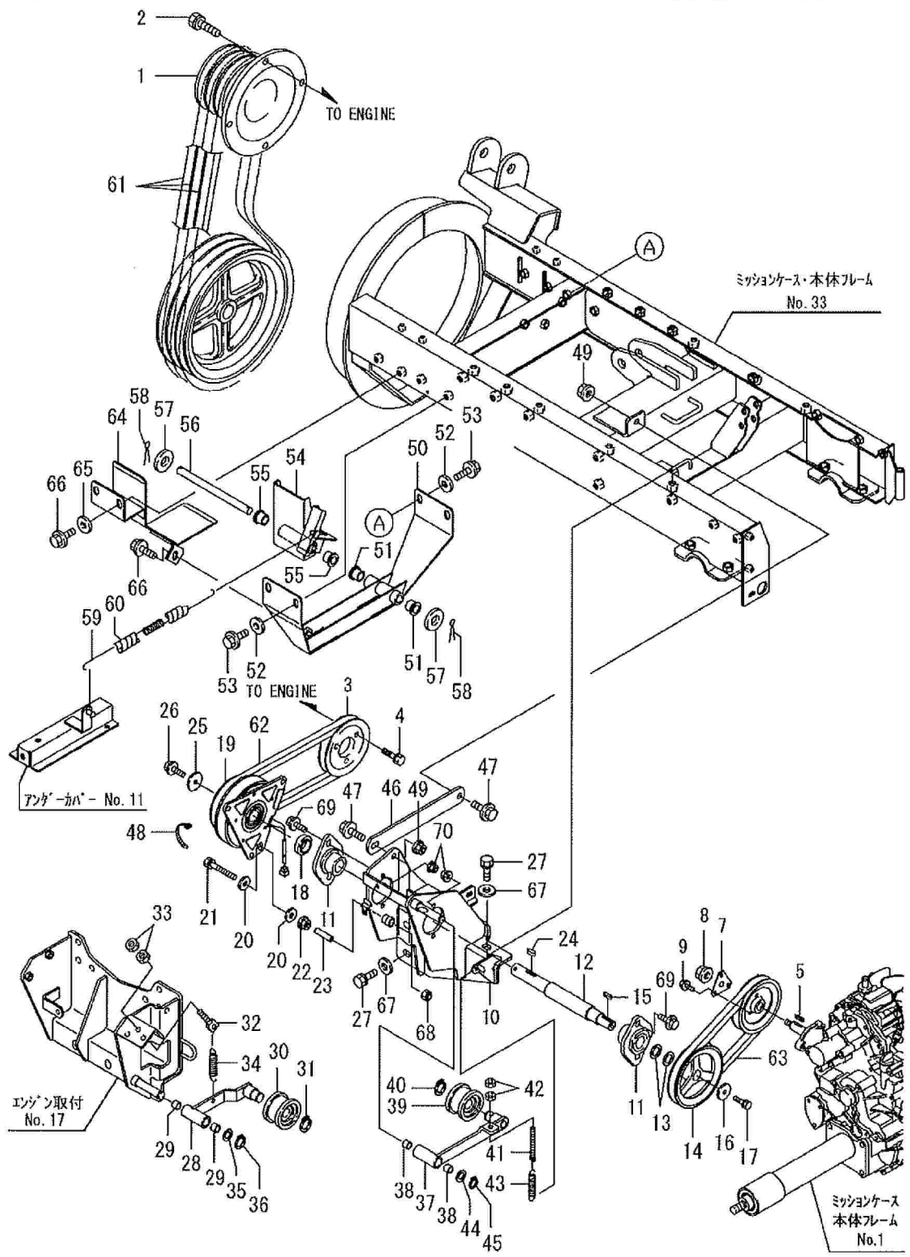

No	品番	品名	処理	個数	備考	適用号機	明細
1	02901-B97-700	ｴﾝｼﾞﾝﾌﾟｰﾘｰ(ﾌﾞﾛﾜ	B3M	1			31
2	93000-1203017	ｺｶﾞﾀﾊﾞﾈB 12×30(7T		4			32
3	02902-B54-000	ｴﾝｼﾞﾝﾌﾟｰﾘｰ(走行	B3M	1			41
4	93000-1003017	ｺｶﾞﾀﾊﾞﾈB 10×30(7T		3			42
5	97112-022241	ｷｰ 5×5×22RR		1			1021
6	63902-B54-700	HST入力ﾌﾟｰﾘｰ	B3M	1			1022
7	16901-B54-000	ﾌｨｷｼﾝｸﾞﾌﾟﾚｰﾄ	B2	1	末番-800 可		1023
8	94006-10410	ﾌﾗﾝｼﾞﾅ 10×1.25		1	販売単位：10		1024
9	93100-0601617	ﾌﾗﾝｼﾞﾎﾞﾙﾄ 6×16		3	販売単位：10		1025
10	61100-B97-001	ｶｳﾝﾀｰﾍﾞｰｽ COMP	B2	1			6001
11	91632-205450	ﾋﾝﾌﾗﾝｼﾞ形ユニットASPFL205		2			6002
12	64901-B97-000	ｶｳﾝﾀｰｼｬﾌﾄ	B3M	1			6005
13	91251-2030231	ﾏﾙｻﾞｶﾞﾈ 20×30×2.3	M1	2			6006
14	63902-B97-000	Vﾌﾟｰﾘｰ 141B×20	B3M	1			6007
15	97113-020041	ｷｰ 6×6×20S		1	販売単位：10		6008
16	91251-0835451	ﾏﾙｻﾞｶﾞﾈ 8×35×4.5	M1	1			6009
17	91219-0825010	ｺｶﾞﾀﾊﾞﾈﾌﾟﾚｺｰﾄB 8×25		1	販売単位：10		6010
18	64902-B54-803	ｶｳﾝﾀｰｼｬﾌﾄｶﾗｰ	M1	1			6011
19	67100-B54-001	電磁ｸﾗｯﾁ COMP		1	52600400 ｼﾑ0.1 52600500 ｼﾑ0.3		6012
20	94101-08015	ﾀﾞｲﾏﾙW 8		2	販売単位：10		6013
21	92201-0805517	ｺｶﾞﾀB8×55(7T		1			6014
22	94002-08410	ﾌﾗﾝｼﾞﾅ 8		1	販売単位：10		6015
23	91544-0730030	ｶﾞｿﾘﾝﾁｭｰﾌﾞ 7.3×30		1			6016
24	97114-020041	ｷｰ 7×7×20S		1			6017
25	91251-0840451	ﾏﾙｻﾞｶﾞﾈ 8×40×4.5	M1	1			6018
26	91219-0825010	ｺｶﾞﾀﾊﾞﾈﾌﾟﾚｺｰﾄB 8×25		1	販売単位：10		6019
27	93000-1203017	ｺｶﾞﾀﾊﾞﾈB 12×30(7T		5			6020
28	66200-B98-800	走行テンションアームA COMP	B2M	1			6031
29	91646-1512R	ﾌﾞｯｼｭ BM1512FS		2			6032
30	91615-20704243	ﾃﾝｼｮﾝﾌﾟｰﾘ 70TB2(3価		1			6033

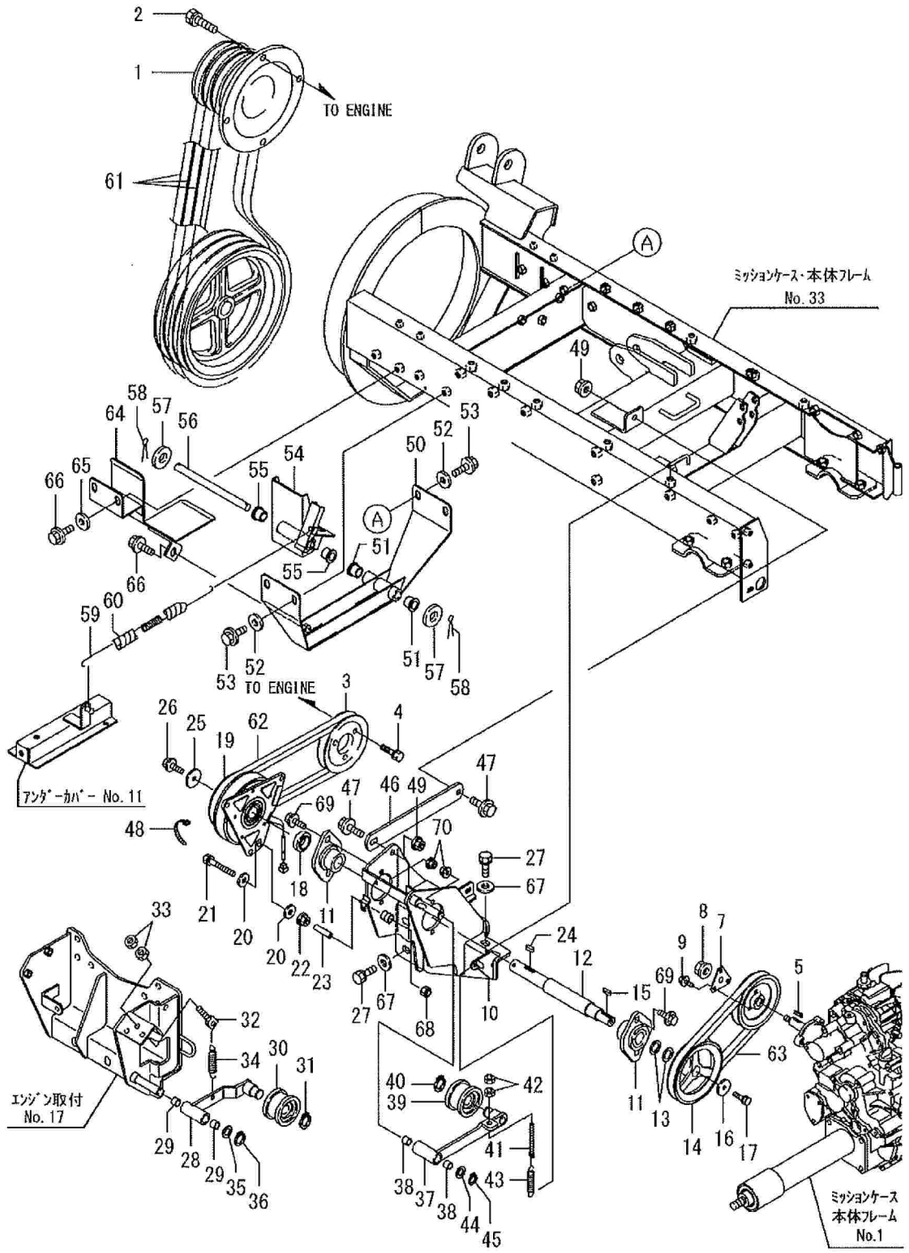

No	品番	品名	処理	個数	備考	適用号機	明細
31	94510-20080	Cジクトメワ 20		1	販売単位：10		6034
32	16904-M65-000	テンションロッド	M1	1			6035
33	94003-08412	コカダN 8(2		2	販売単位：10		6036
34	91601-A32-001	テンションスプリング	M1B	1			6037
35	91251-1525231	マルザガネ 15×25×2.3	M1	1			6038
36	94510-15080	Cジクトメワ 15		1	販売単位：10		6039
37	66300-B54-803	走行テンションアームB COMP	B2M	1			6051
38	91646-1512R	ブッシュ BM1512FS		2			6052
39	91615-20704243	テンションプーリ 70TB2(3価		1			6053
40	94510-20080	Cジクトメワ 20		1	販売単位：10		6054
41	66906-M65-030	テンションロッド	M1	1			6055
42	94003-08412	コカダN 8(2		2	販売単位：10		6056
43	91601-A32-001	テンションスプリング	M1B	1			6057
44	91251-1525231	マルザガネ 15×25×2.3	M1	1			6058
45	94510-15080	Cジクトメワ 15		1	販売単位：10		6059
46	61901-B54-000	テンションベースサポート	B2	1			6071
47	93300-1002517	フランジB 10×1.25×25		2	販売単位：10		6072
48	91314-119P7	ケーブルストラップ 1-19P7		1			8168
49	94006-10410	フランジN 10×1.25		2	販売単位：10		6074
50	65100-B54-002	ブレーキブラケット COMP	B2	1			6141
51	91644-151580	フランジブッシュ 80F-1515		2			6142
52	94101-10015	ダイマルW 10		4	販売単位：10		6143
53	93300-1002017	フランジB 10×1.25×20		4	販売単位：10		6144
54	65100-B56-002	ブロワブレーキ COMP	B2	1			6151
55	91644-151580	フランジブッシュ 80F-1515		2			6152
56	65901-B54-000	ブロワブレーキピン 15×195	M1	1			6153
57	94101-16010	ミガキW 16		2			6154
58	94210-30300	ワリピン 3×30		2	販売単位：10		6155
59	66901-B54-030	ブレーキスプリング	M1B	1			6156
60	91580-1501501	プラマー 15×150		1			6157

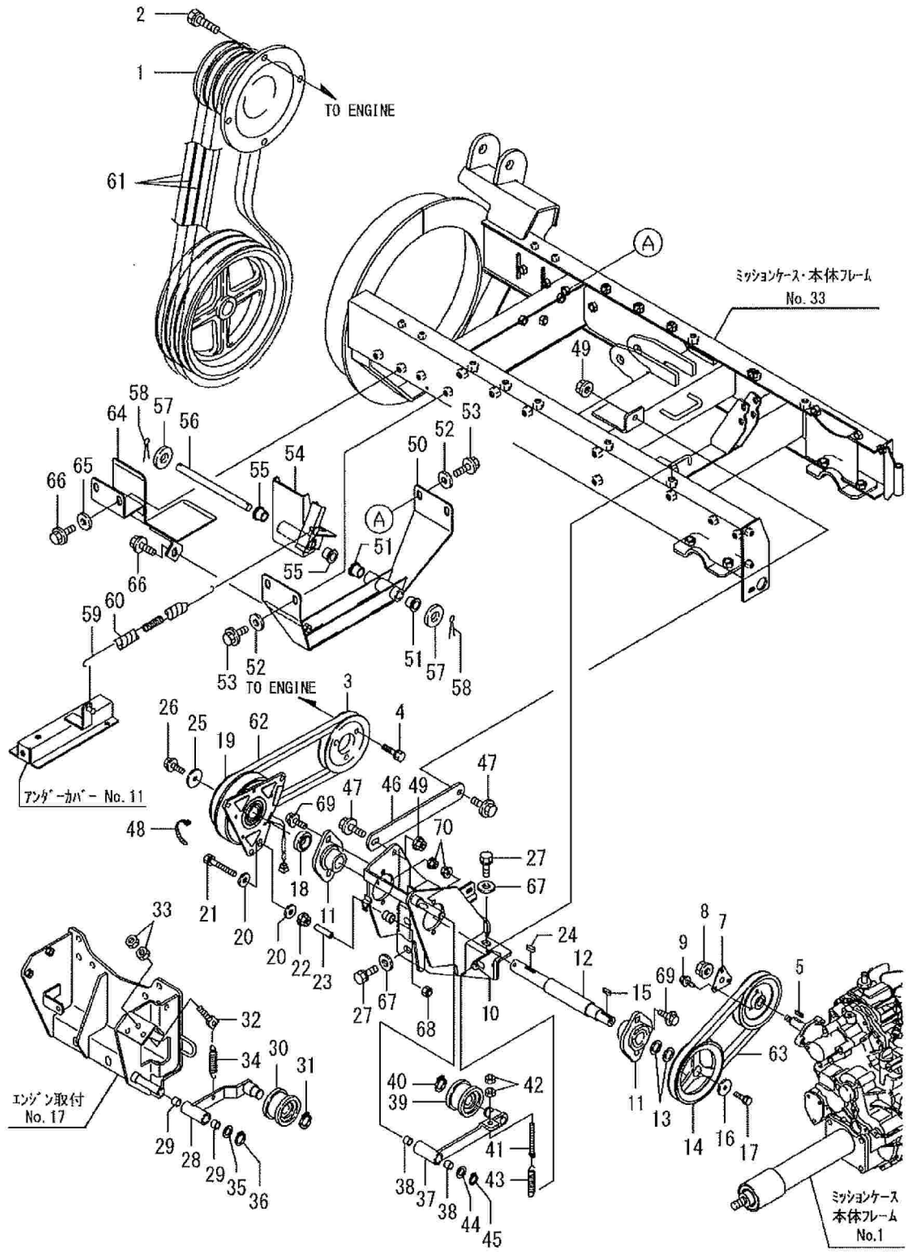

No	品番	品名	処理	個数	備考	適用号機	明細
61	91652-0809052	W800ベルト SC52		3			6161
62	91652-0808037	W800ベルト SB37		1	63903-B96-000 可		6162
63	91652-0808035	W800ベルト SB35		1			6163
64	65600-B54-000	ブロワベルトストッパー COMP	B2	1			6171
65	94101-10015	ダイマルW 10		2	販売単位：10		6172
66	93300-1002017	フランジB 10×1.25×20		3	販売単位：10		6173
67	94101-12010	ミガキW 12		5	販売単位：10		6021
68	91233-084120	Uナット 8		1	販売単位：10		6022
69	93100-0802517	フランジB 8×25		4	販売単位：10		6003
70	94002-08410	フランジN 8		4	販売単位：10		6004

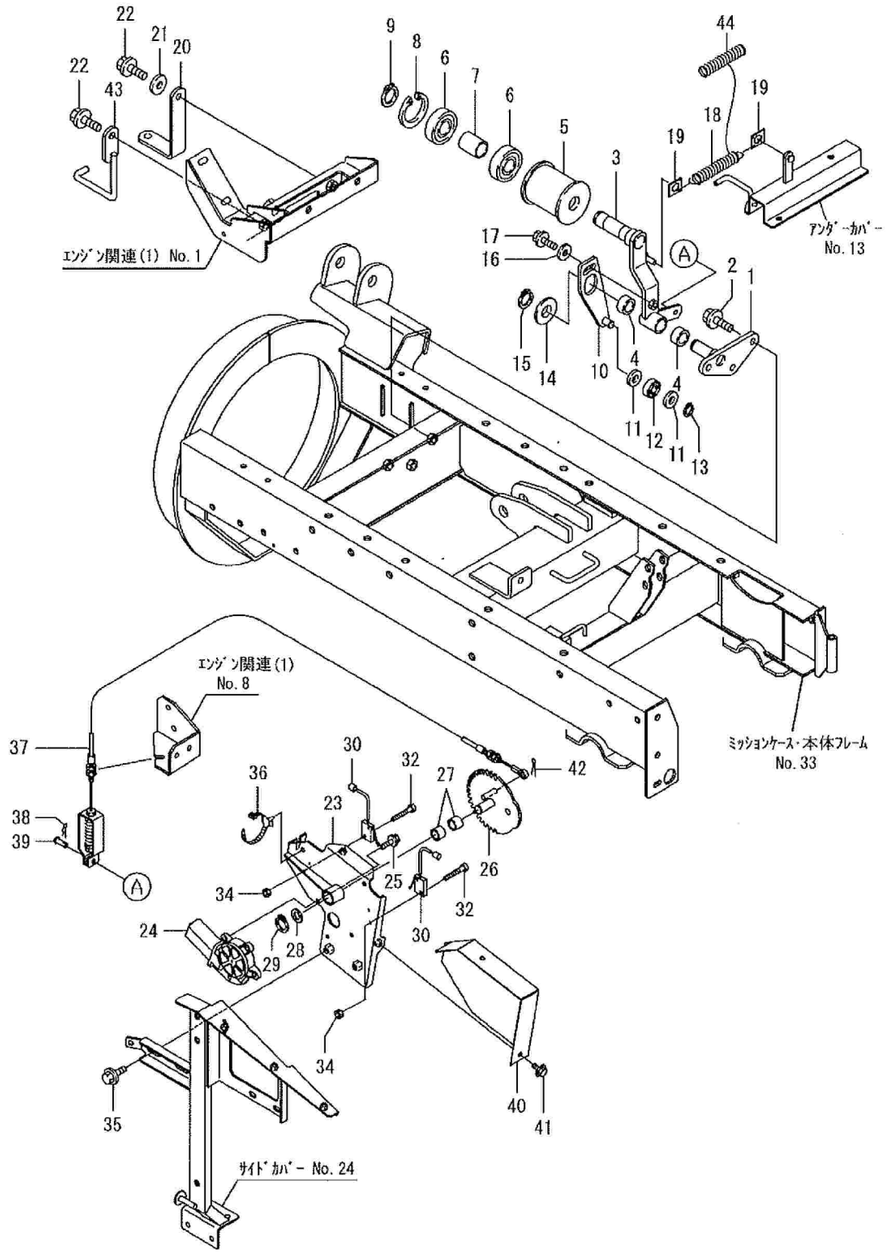

No	品番	品名	処理	個数	備考	適用号機	明細
1	66400-B18-802	ﾌﾞﾛﾜﾃﾝｼｮﾝｼｬﾌﾄ COMP	B2	1			6091
2	93300-1002517	ﾌﾗﾝｼﾞB 10×1.25×25		3	販売単位：10		6092
3	66100-B54-803	除雪ｸﾗｯﾁｱｰﾑ COMP	B2M	1			6101
4	91646-2015R	ﾌﾞｯｼｭ BM2015FS		2			6102
5	91614-6272823	ﾃﾝｼｮﾝﾌﾟｰﾘ 72-3	B2	1			6103
6	96105-06305	ﾍﾞｱﾘﾝｸﾞ 6305UU		2			6104
7	66901-B18-000	ｶﾗｰ 25×40		1			6105
8	94520-62080	Cｱﾅﾄﾒﾜ 62		1			6106
9	94510-25080	Cｼﾞｸﾄﾒﾜ 25		1	販売単位：10		6107
10	65300-B56-001	ﾌﾞﾚｰｷｶﾑ COMP	B2	1			6108
11	94101-12010	ﾐｶﾞｷW 12		2	販売単位：10		6109
12	96105-06201	ﾍﾞｱﾘﾝｸﾞ 6201UU		1			6110
13	94510-12080	Cｼﾞｸﾄﾒﾜ 12		1	販売単位：10		6111
14	94101-20010	ﾐｶﾞｷW 20		1			6112
15	94510-20080	Cｼﾞｸﾄﾒﾜ 20		1	販売単位：10		6113
16	94101-08015	ﾀﾞｲﾏﾙW 8		1	販売単位：10		6114
17	93100-0802517	ﾌﾗﾝｼﾞB 8×25		1	販売単位：10		6115
18	66902-B53-000	ﾃﾝｼｮﾝﾘﾀｰﾝｽﾌﾟﾘﾝｸﾞ	M1B	1			6116
19	66903-B53-800	ｽﾌﾟﾘﾝｸﾞﾌｯｸ	B2	2			6117
20	65901-B72-000	ﾌﾞﾛﾜﾍﾞﾙﾄｽﾄｯﾊﾟｰ	B2	1			6181
21	94101-10015	ﾀﾞｲﾏﾙW 10		1	販売単位：10		6182
22	93300-1002017	ﾌﾗﾝｼﾞB 10×1.25×20		2	販売単位：10		6183
23	66500-B85-802	電動ｸﾗｯﾁﾍﾞｰｽCOMP	B2	1			6201
24	81100-B53-002	ﾓｰﾀJC578VA		1			6202
25	93100-0601617	ﾌﾗﾝｼﾞB 6×16		3	販売単位：10		6203
26	66600-B53-802	ｸﾗｯﾁｷﾞﾔ COMP	B2	1			6204
27	91647-1515	ﾌﾞｯｼｭ 77B-1515		2			6205
28	91251-1525231	ﾏﾙｻﾞｶﾞﾈ 15×25×2.3	M1	1			6206
29	94510-15080	Cｼﾞｸﾄﾒﾜ 15		1	販売単位：10		6207
30	83100-B10-000	ｼｭｰﾄｾﾝｶｲｽｲｯﾁ		2			6208
45		ｽﾘｰﾎﾞﾝﾄﾞ 1401		0.4	g 0.1×4ｾﾝｶｲｽｲｯﾁ　非売品		6215

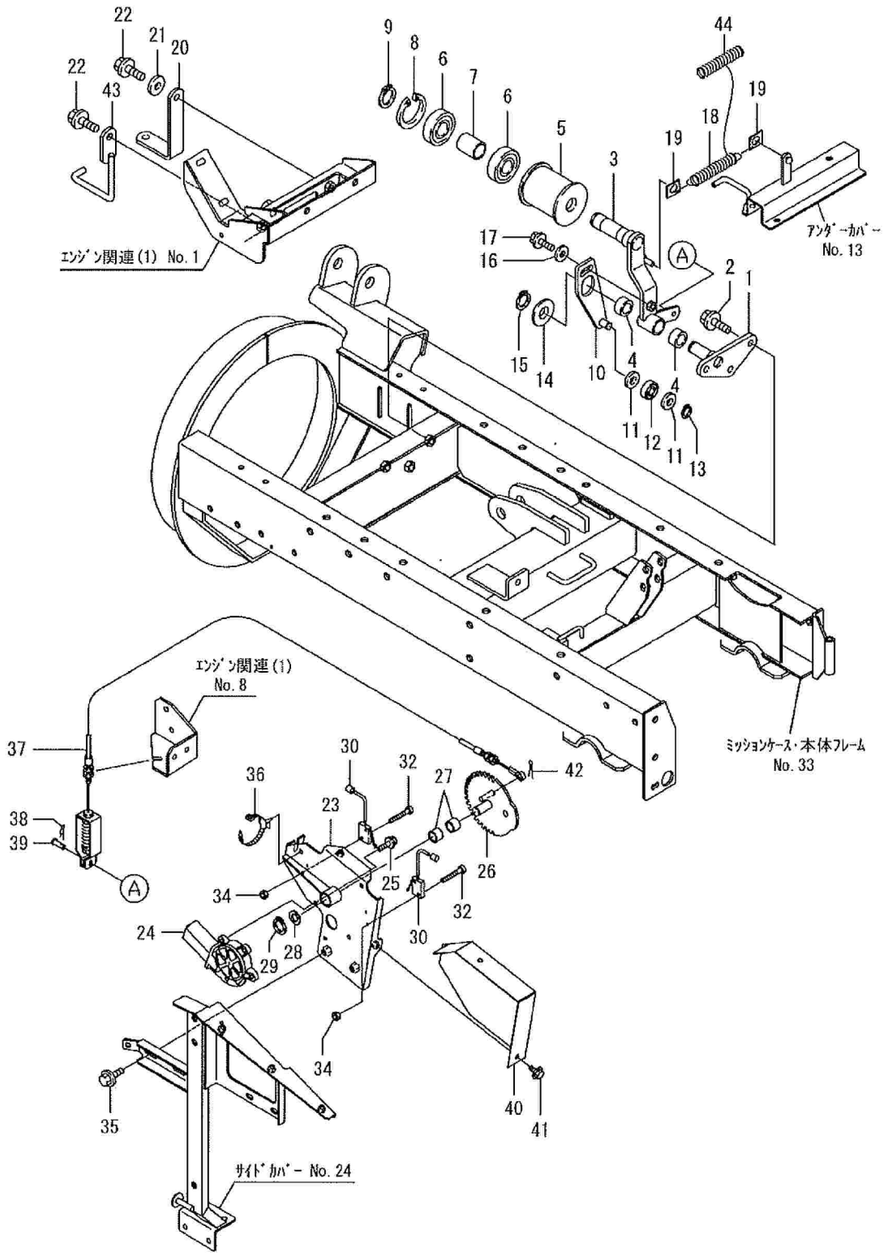

No	品番	品名	処理	個数	備考	適用号機	明細
32	83901-B10-000	SLボルトM3×20		4			6210
34	94002-03410	フランジN3		4	販売単位：10		6212
35	93100-0801617	フランジB 8×16		2	販売単位：10		6213
36	91314-119P7	ケーブルストラップ 1-19P7		1			6214
37	77100-B56-001	除雪クラッチワイヤー		1			6231
38	94251-080111	スナップピン A8×1.8		1	販売単位：10		6232
39	94330-0802210	マルアタマピン 8×22		1			6233
40	68901-B85-000	電動クラッチカバー	B2	1			6241
41	93100-0601217	フランジB 6×12		2	販売単位：10		6242
42	94210-25150	ワリピン 2.5×15		1	販売単位：10		6218
43	65800-B54-800	ベルトストッパーL COMP	B2	1			6184
44	91580-1501501	プラマー 15×150		1			6128

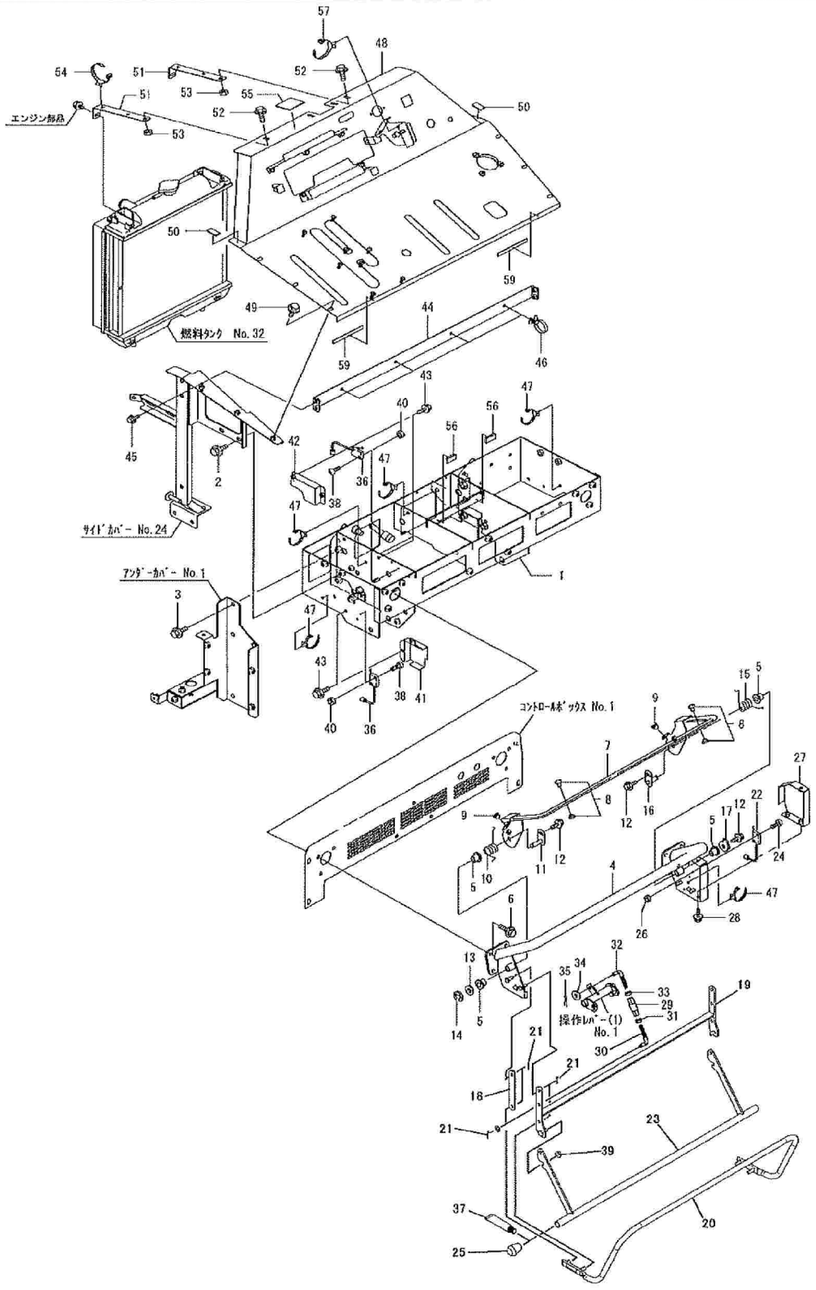

No	品番	品名	処理	個数	備考	適用号機	明細
1	72200-B97-805	コントロールボックス COMP	B2	1			7001
2	93100-0801617	フランジB 8×16		4	販売単位：10		7002
3	93300-1002017	フランジB 10×1.25×20		6	販売単位：10		7003
4	72400-B56-602	ハンドル COMP	B4M	1			7021
5	91644-101080	フランジブッシュ 80F-1010		4			7022
6	93100-0802017	フランジB 8×20		6	販売単位：10		7023
7	73100-B56-002	メインクラッチレバー COMP	Y3	1			7031
8	71902-B28-000	リベット		2			7032
9	91701-A41-000	グロメット φ6		2			7033
10	72901-B56-001	リターンスプリングL	M1B	1			7034
11	74600-B56-000	レバーピンB COMP	M1	1			7035
12	93100-0601217	フランジB 6×12		3	販売単位：10		7036
13	94101-10010	ミガキW 10		1	販売単位：10		7037
14	94511-08010	Eトメワ 8		1	販売単位：10		7038
15	72902-B56-001	リターンスプリングR	M1B	1			7039
16	74500-B56-001	レバーピンA COMP	M1	1			7040
17	74903-B56-000	スイッチカム B	B2	1			7041
18	73909-B43-800	レバーリンク100	B2	2			7042
19	73300-B97-600	非常停止レバーB COMP	B4	1			7043
20	73200-B97-000	非常停止レバーA COMP	Y3M	1			7044
21	94210-25150	ワリピン 2.5×15		8	販売単位：10		7045
22	83100-B10-000	シュートセンカイスイッチ		1			7051
23	73100-B97-000	下部バーCOMP	Y3	1			7052
24	83901-B10-000	SLボルトM3×20		2			7053
25	91355-1723	ゴム足 KP-6		2			7054
26	94002-03410	フランジN3		2	販売単位：10		7055
27	78400-B56-001	スイッチカバーD COMP	B2	1			7056
28	93100-0601217	フランジB 6×12		3	販売単位：10		7057
29	76902-B50-000	リンク 50	B2	1			7081
30	74904-B56-000	調整ロッドL	M1	1			7082

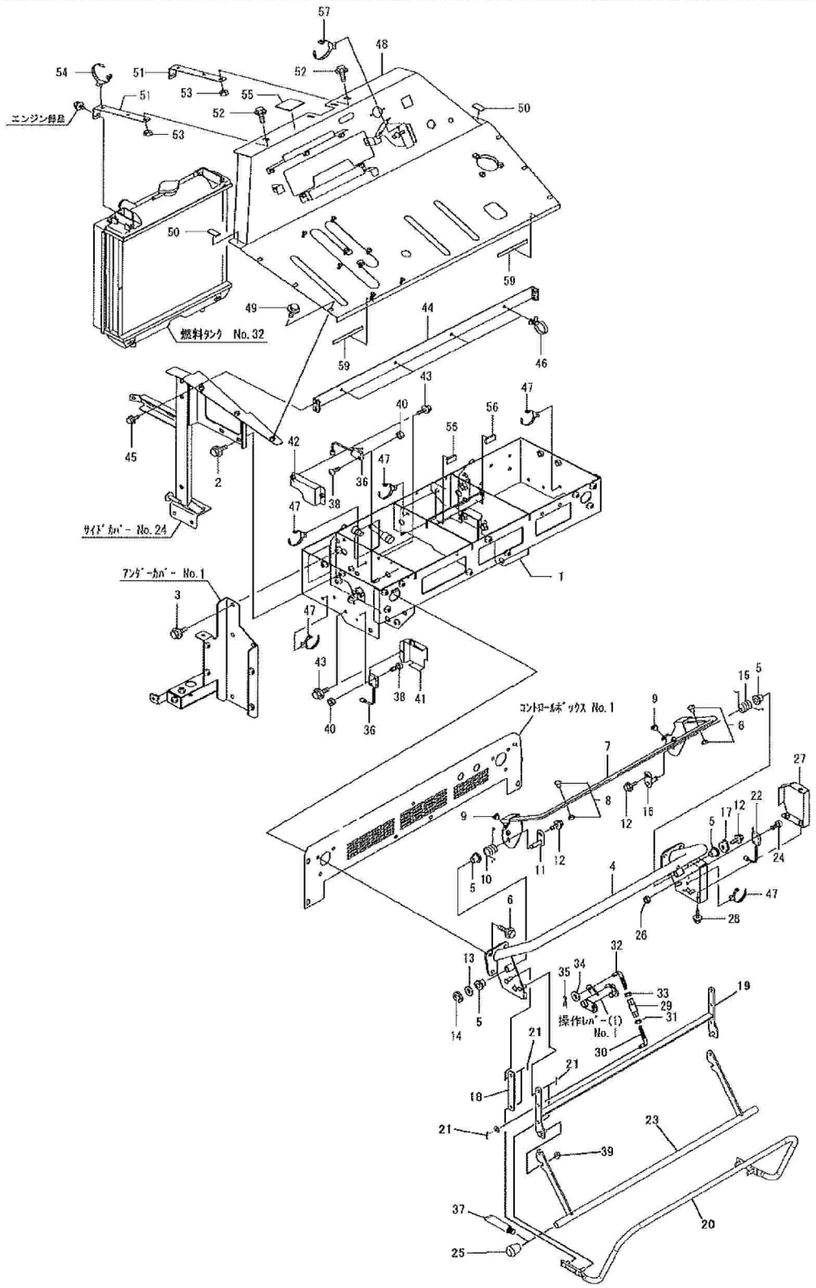

No	品番	品名	処理	個数	備考	適用号機	明細
31	91231-0841210	ｺｶﾞﾀﾋﾀﾞﾘN 8(2		1			7083
32	74905-B56-000	調整ﾛｯﾄﾞR	M1	1			7084
33	94002-08410	ﾌﾗﾝｼﾞN 8		1	販売単位：10		7085
34	94101-08010	ﾐｶﾞｷW 8		2	販売単位：10		7086
35	94210-25150	ﾜﾘﾋﾟﾝ 2.5×15		2	販売単位：10		7087
36	83100-B10-000	ｼｭｰﾄｾﾝｶｲｽｲｯﾁ		2			7121
37		ｾﾒﾀﾞｲﾝｽｰﾊﾟｰX 8008(ｸﾘｱ		0.5	g　非売品		7122
38	83901-B10-000	SLﾎﾞﾙﾄM3×20		4			7123
39	91237-0801	ﾌﾗﾝｼﾞUﾅｯﾄ 8		2			7124
40	94002-03410	ﾌﾗﾝｼﾞN3		4	販売単位：10		7125
41	78100-B54-000	ｽｲｯﾁｶﾊﾞｰA COMP	B2	1			7126
42	78300-B56-000	ｽｲｯﾁｶﾊﾞｰC COMP	B2	1			7127
43	93100-0601217	ﾌﾗﾝｼﾞB 6×12		4	販売単位：10		7128
44	82200-B97-000	ﾊｰﾈｽｽﾃｰ COMP	B2	1			7371
45	93100-0601617	ﾌﾗﾝｼﾞB 6×16		4	販売単位：10		7372
46	91314-15782	ｹｰﾌﾞﾙｽﾄﾗｯﾌﾟ1-5782		4			7373
47	91314-119P7	ｹｰﾌﾞﾙｽﾄﾗｯﾌﾟ1-19P7		5			7381
48	82100-B97-830	ｲﾝｼﾞｹｰﾀﾊﾟﾈﾙCOMP	B2	1			8001
49	93100-0601257	ﾌﾗﾝｼﾞB6×12(黒		6			8002
50	72901-B43-000	ｺﾞﾑ板　15×30×5		2			8003
51	82902-B54-000	ﾊﾟﾈﾙｽﾃｰ	B2	2			8031
52	93100-0801617	ﾌﾗﾝｼﾞB 8×16		2	販売単位：10		8032
53	94002-08410	ﾌﾗﾝｼﾞN 8		2	販売単位：10		8033
54	91314-119P7	ｹｰﾌﾞﾙｽﾄﾗｯﾌﾟ1-19P7		1			8034
55	21905-B18-000	ｺﾞﾑ50×50×3.0		1			8004
56	72901-B43-000	ｺﾞﾑ板　15×30×5		2			7004
57	91314-119P7	ｹｰﾌﾞﾙｽﾄﾗｯﾌﾟ1-19P7		1			8005
59	82904-B56-000	ｽﾎﾟﾝｼﾞ 15×100		2			8006

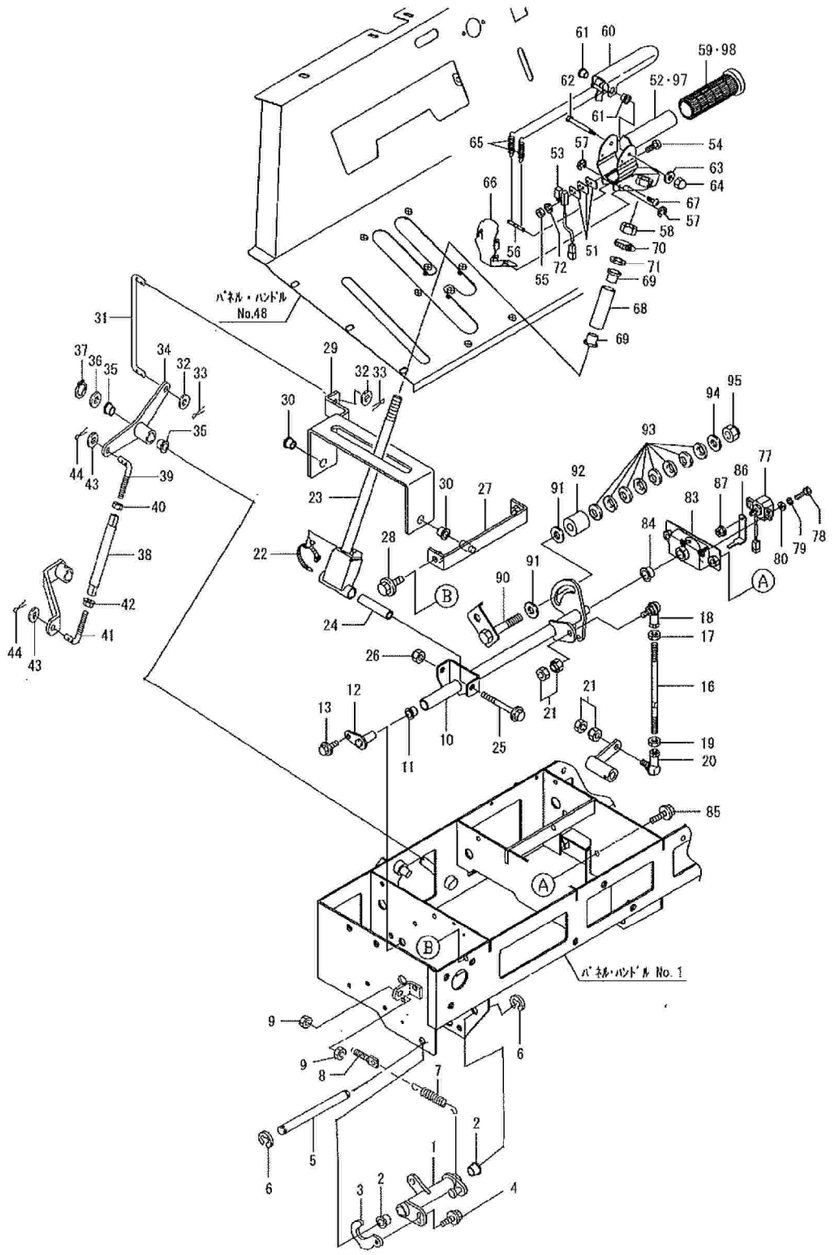

No	品番	品名	処理	個数	備考	適用号機	明細
1	74100-B56-001	ﾚﾊﾞｰｱｰﾑ COMP	B2	1			7061
2	91644-121080	ﾌﾗﾝｼﾞﾌﾞｯｼｭ 80F-1210		2			7062
3	74902-B56-000	ｽｲｯﾁｶﾑA	B2	1			7063
4	93100-0601217	ﾌﾗﾝｼﾞB 6×12		1	販売単位：10		7065
5	73902-B56-000	ﾋﾟﾝ 12×130	M1	1			7066
6	94511-09010	Eﾄﾒﾜ 9		2	販売単位：10		7067
7	91601-B50-003	ｺｲﾙｽﾌﾟﾘﾝｸﾞ 10×118	M1B	1			7068
8	16904-M65-000	ﾃﾝｼｮﾝﾛｯﾄﾞ	M1	1			7069
9	94003-08412	ｺｶﾞﾀN 8(2		2	販売単位：10		7070
10	75100-B97-800	変速ﾚﾊﾞｰﾎﾞｽ COMP	B2	1			7251
11	91644-121080	ﾌﾗﾝｼﾞﾌﾞｯｼｭ 80F-1210		1			7252
12	74500-B43-000	ﾚﾊﾞｰﾋﾟﾝ30 COMP	M1	1	末番-801 可		7253
13	93100-0601217	ﾌﾗﾝｼﾞB 6×12		1	販売単位：10		7255
16	75901-B50-000	主変速ﾛｯﾄﾞ A	M1	1			7259
17	94002-08410	ﾌﾗﾝｼﾞN 8		1	販売単位：10		7261
18	91634-080211	ﾘﾝｸﾎﾞｰﾙ BL-8D		1			7262
19	91231-0841210	ｺｶﾞﾀﾋﾀﾞﾘN 8(2		1			7263
20	91634-080221	ﾘﾝｸﾎﾞｰﾙ BL-8DL		1			7264
21	91235-08100	ﾊｰﾄﾞﾛｯｸN 8		2			7265
22	91314-119P7	ｹｰﾌﾞﾙｽﾄﾗｯﾌﾟ 1-19P7		1			7285
23	75700-B56-806	変速ﾚﾊﾞｰ COMP	B2	1			7281
24	75903-M72-002	ｶﾗｰ9×63.5	M1	1			7282
25	93100-0808017	ﾌﾗﾝｼﾞB 8×80		1			7283
26	91233-084120	Uﾅｯﾄ 8		1	販売単位：10		7284
27	72300-B56-800	主変速ﾌﾞﾗｹｯﾄ COMP	B2	1			7291
28	93100-0801617	ﾌﾗﾝｼﾞB 8×16		2	販売単位：10		7292
29	75600-B56-001	変速ﾚﾊﾞｰｱｰﾑ COMP	B2	1			7301
30	91644-121080	ﾌﾗﾝｼﾞﾌﾞｯｼｭ 80F-1210		2			7302
31	75904-B56-000	副変速ﾛｯﾄﾞB	M1	1			7303
32	94101-08010	ﾐｶﾞｷW 8		2	販売単位：10		7304

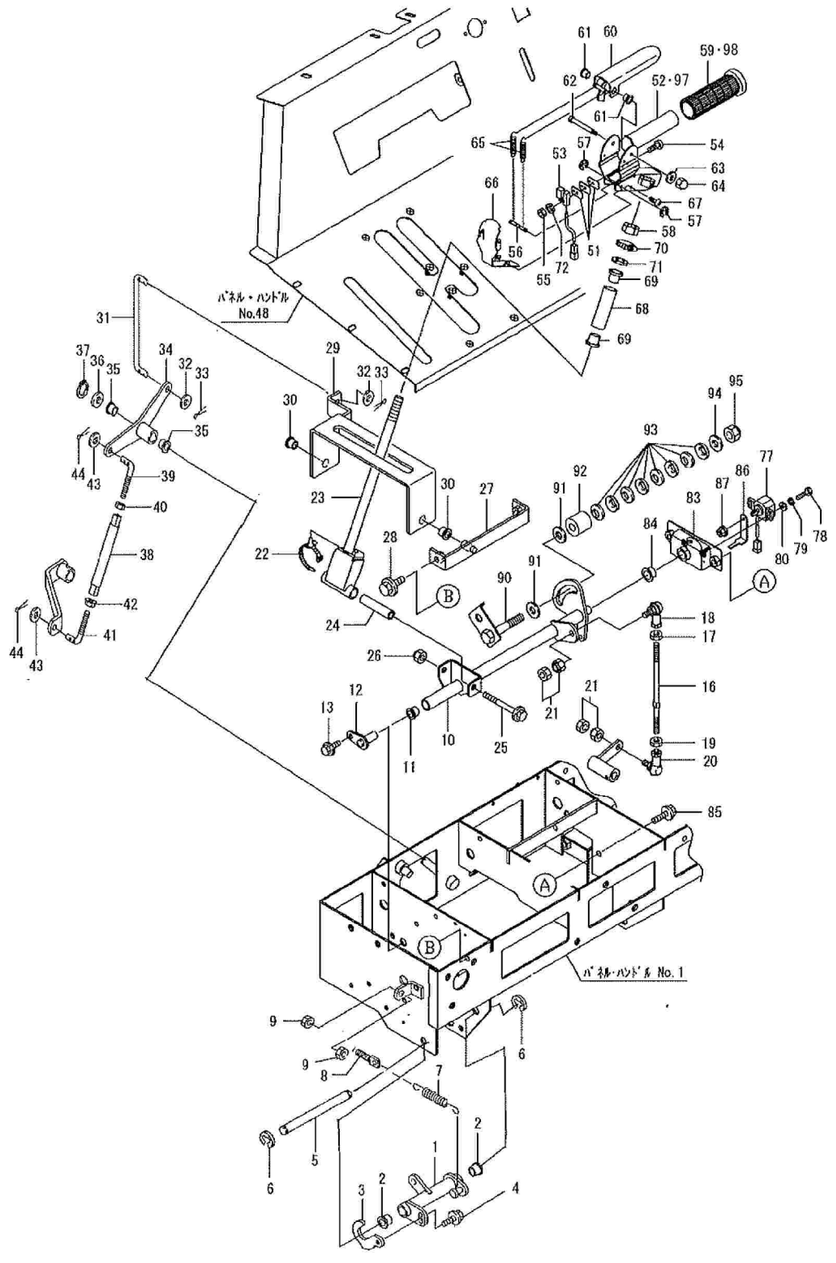

No	品番	品名	処理	個数	備考	適用号機	明細
33	94210-25150	ﾜﾘﾋﾟﾝ 2.5×15		2	販売単位：10		7305
34	75400-B72-001	副変速ｶﾑ COMP	B2	1			7311
35	91644-121080	ﾌﾗﾝｼﾞﾌﾞｯｼｭ 80F-1210		2			7312
36	94101-12010	ﾐｶﾞｷW 12		1	販売単位：10		7313
37	94510-12080	Cｼﾞｸﾄﾒﾜ 12		1	販売単位：10		7314
38	76904-B54-000	ﾘﾝｸ125	B2	1			7315
39	75903-B16-001	副変速ﾛｯﾄﾞB	M1	1			7316
40	91231-0841210	ｺｶﾞﾀﾋﾀﾞﾘN 8(2		1			7317
41	75907-B08-001	ﾛｯﾄﾞ120	M1	1			7318
42	94002-08410	ﾌﾗﾝｼﾞN 8		1	販売単位：10		7319
43	94101-08010	ﾐｶﾞｷW 8		2	販売単位：10		7320
44	94210-25150	ﾜﾘﾋﾟﾝ 2.5×15		2	販売単位：10		7321
51	73908-B56-000	ｽｲｯﾁﾍﾞｰｽt1.2	M1	3			8260
52	73700-B56-830	HSTﾚﾊﾞｰｸﾞﾘｯﾌﾟCOMP	B2	1		～214082	8261
53	83300-B56-030	ﾘｰﾄﾞｽｲｯﾁ		1			8262
54	93500-0301614	ﾅﾍﾞｺﾈｼﾞ 3×16		2	販売単位：10		8264
55	94001-03412	N3(2		2	販売単位：10		8265
56	73904-B56-000	ｽﾌﾟﾘﾝｸﾞﾎﾙﾀﾞｰ	M1	1			8266
57	94511-03010	Eﾄﾒﾜ 3		2	販売単位：10		8267
58	94004-14412	N14×1.5		1			8268
59	73906-B56-000	ﾊﾝﾄﾞﾙｸﾞﾘｯﾌﾟ 34		1		～214082	8269
60	73500-B56-031	HSTｸﾗｯﾁﾚﾊﾞｰ COMP	Y3M	1			8271
61	91644-060680	ﾌﾗﾝｼﾞﾌﾞｯｼｭ 80F-0606		2			8272
62	73903-B56-000	ｸﾗｯﾁﾋﾟﾝ	M1	1			8273
63	94101-04010	ﾐｶﾞｷW4		1	販売単位：10		8274
64	94021-04413	ﾌｸﾛN4		1	販売単位：10		8275
65	72903-B56-001	ｸﾗｯﾁｽﾌﾟﾘﾝｸﾞ		2			8276
66	78500-B56-804	ｸﾗｯﾁｶﾊﾞｰ COMP	B2	1			8291
67	91216-3006020	ﾀｯﾋﾟﾝﾈｼﾞ3×6		4	販売単位：10		8292
68	75902-B56-801	ﾊﾟｲﾌﾟｻﾎﾟｰﾄ	B2	1			7286
96		ｽﾘｰﾎﾞﾝﾄﾞ 1401		5	g　非売品		9084

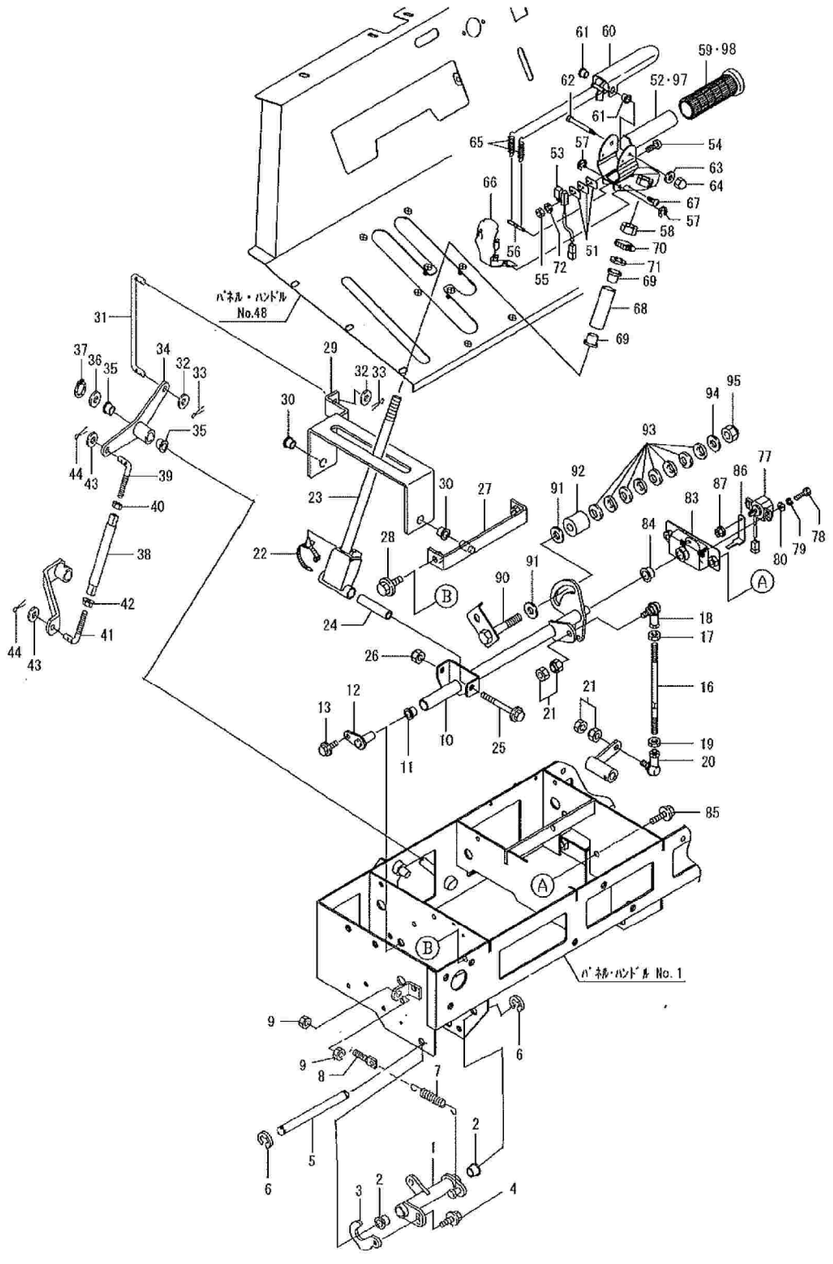

No	品番	品名	処理	個数	備考	適用号機	明細
69	91644-141580	フランジブッシュ 80F-1415		2			7287
70	91323-015	自在バンド15		1			7288
71	94101-14010	ミカキ W14		1			7289
72	94111-03012	バネW3		2	販売単位：10		8263
77	83100-B89-001	角度センサRPA211		1			7411
78	92000-0401614	B 4×16		2	販売単位：10		7412
79	94111-04012	バネW 4		2	販売単位：10		7413
80	94101-04010	ミカキW4		2	販売単位：10		7414
83	75200-B97-801	ホルダー COMP	B2	1			7421
84	91644-121080	フランジブッシュ 80F-1210		1			7422
85	93100-0801217	フランジB 8×12		2	販売単位：10		7423
86	75903-B97-800	センサープレート	B2	1			7415
87	94002-06410	フランジN 6		1	販売単位：10		7416
90	75500-B85-000	テンションボルトCOMP	B2	1			7441
91	91648-8012	ワッシャー80W-12		2			7442
92	72904-B85-000	フリクションカラー	M1	1			7443
93	91252-121	サラバネL 12		8			7444
94	94101-12010	ミカキW 12		1	販売単位：10		7445
95	91233-124111	Uナット 12×1.25		1			7446
97	73700-B99-800	HSTレバーグリップ COMP	B2	1	適用号機：214083～		
98	73906-B99-000	ハンドルグリップ34		1	適用号機：214083～		

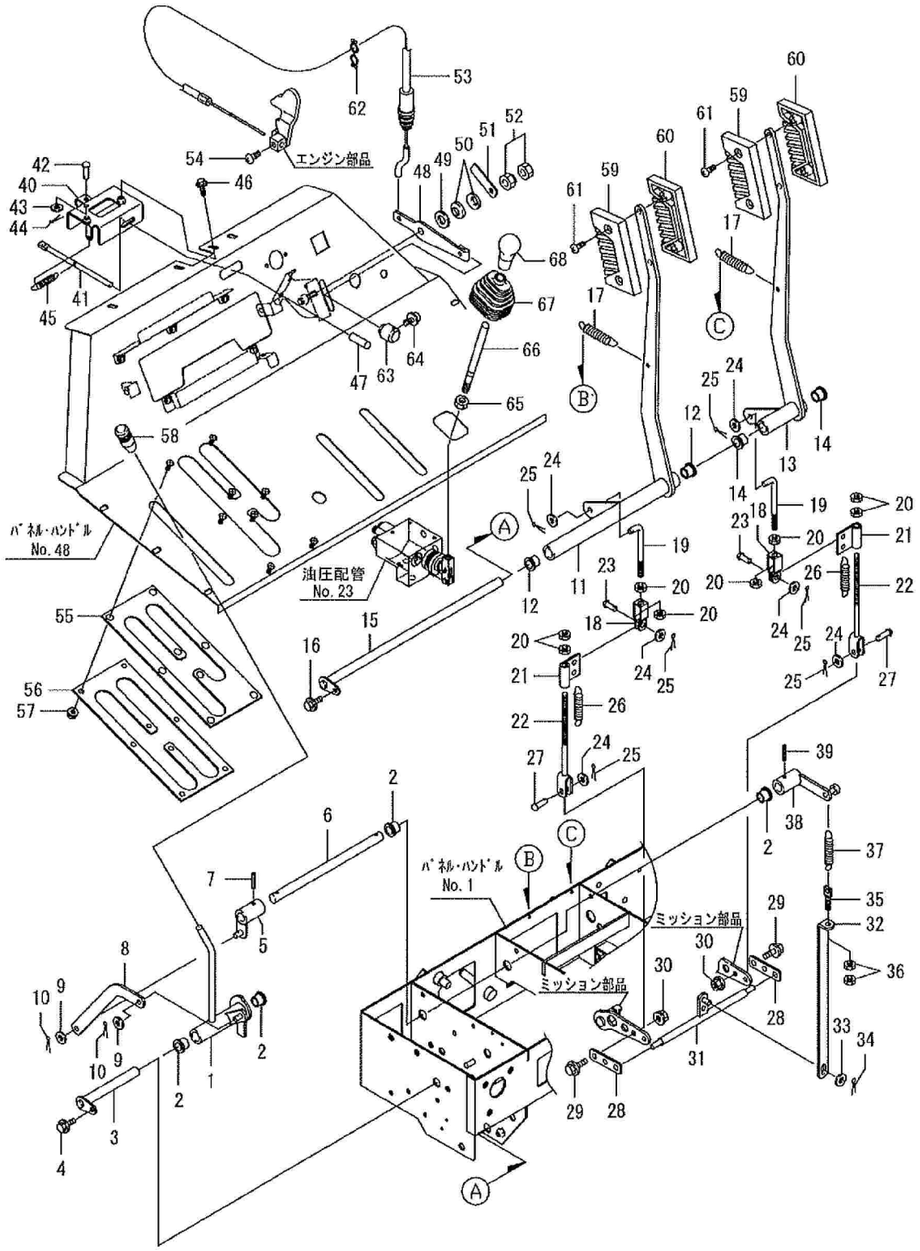

No	品番	品名	処理	個数	備考	適用号機	明細
1	76100-B56-000	駐車ﾌﾞﾚｰｷﾚﾊﾞｰ COMP	B2	1			7101
2	91644-151280	ﾌﾗﾝｼﾞﾌﾞｯｼｭ 80F-1512		4			7102
3	76200-B56-000	ﾚﾊﾞｰﾋﾟﾝ 132 COMP	M1	1			7103
4	93100-0601217	ﾌﾗﾝｼﾞB 6×12		1	販売単位：10		7104
5	76400-B56-000	ｶｳﾝﾀｰｱｰﾑB COMP	B2	1			7111
6	76905-B56-000	ﾌﾞﾚｰｷｶｳﾝﾀｰｼｬﾌﾄ	M1	1			7112
7	94319-50028	ｽﾌﾟﾘﾝｸﾞﾋﾟﾝ 5x28		1	販売単位：10		7113
8	76906-B56-000	ﾌﾞﾚｰｷﾘﾝｸｱｰﾑ	B2	1			7114
9	94101-08010	ﾐｶﾞｷW 8		2	販売単位：10		7115
10	94210-25150	ﾜﾘﾋﾟﾝ 2.5×15		2	販売単位：10		7116
11	73200-B56-801	ｻｲﾄﾞｸﾗｯﾁﾚﾊﾞｰL COMP	B2	1			7151
12	91644-151280	ﾌﾗﾝｼﾞﾌﾞｯｼｭ 80F-1512		2			7152
13	73300-B72-801	ｻｲﾄﾞｸﾗｯﾁﾚﾊﾞｰR COMP	B2	1			7153
14	91644-151280	ﾌﾗﾝｼﾞﾌﾞｯｼｭ 80F-1512		2			7154
15	73400-B56-801	ﾚﾊﾞｰﾋﾟﾝ410 COMP	M1	1			7155
16	93100-0601217	ﾌﾗﾝｼﾞB 6×12		1	販売単位：10		7156
17	91604-A38-001	ｺｲﾙｽﾌﾟﾘﾝｸﾞ 16.5×125	M1B	2			7157
18	73903-A91-000	ｼﾞｮｲﾝﾄA	M1	2			7171
19	75905-B39-031	副変速ﾛｯﾄﾞC	M1	2			7172
20	94003-08412	ｺｶﾞﾀN 8(2		8	販売単位：10		7173
21	73904-B54-800	ｻｲﾄﾞｸﾗｯﾁﾎﾙﾀﾞｰ	B2	2			7174
22	76600-B53-000	ｻｲﾄﾞｸﾗｯﾁﾛｯﾄﾞCOMP	M1	2			7175
23	94330-0802210	ﾏﾙｱﾀﾏﾋﾟﾝ 8×22		2			7176
24	94101-08010	ﾐｶﾞｷW 8		6	販売単位：10		7177
25	94210-25150	ﾜﾘﾋﾟﾝ 2.5×15		6	販売単位：10		7178
26	91601-B16-000	ｻｲﾄﾞｸﾗｯﾁｽﾌﾟﾘﾝｸﾞ	M1B	2			7179
27	94330-0802510	ﾏﾙｱﾀﾏﾋﾟﾝ 8×25		2			7180
28	76903-B53-000	ﾌﾞﾚｰｷｱｰﾑﾌﾟﾚｰﾄ	B2	2			7201
29	93100-0802017	ﾌﾗﾝｼﾞB 8×20		2	販売単位：10		7202
30	94002-08410	ﾌﾗﾝｼﾞN 8		2	販売単位：10		7203

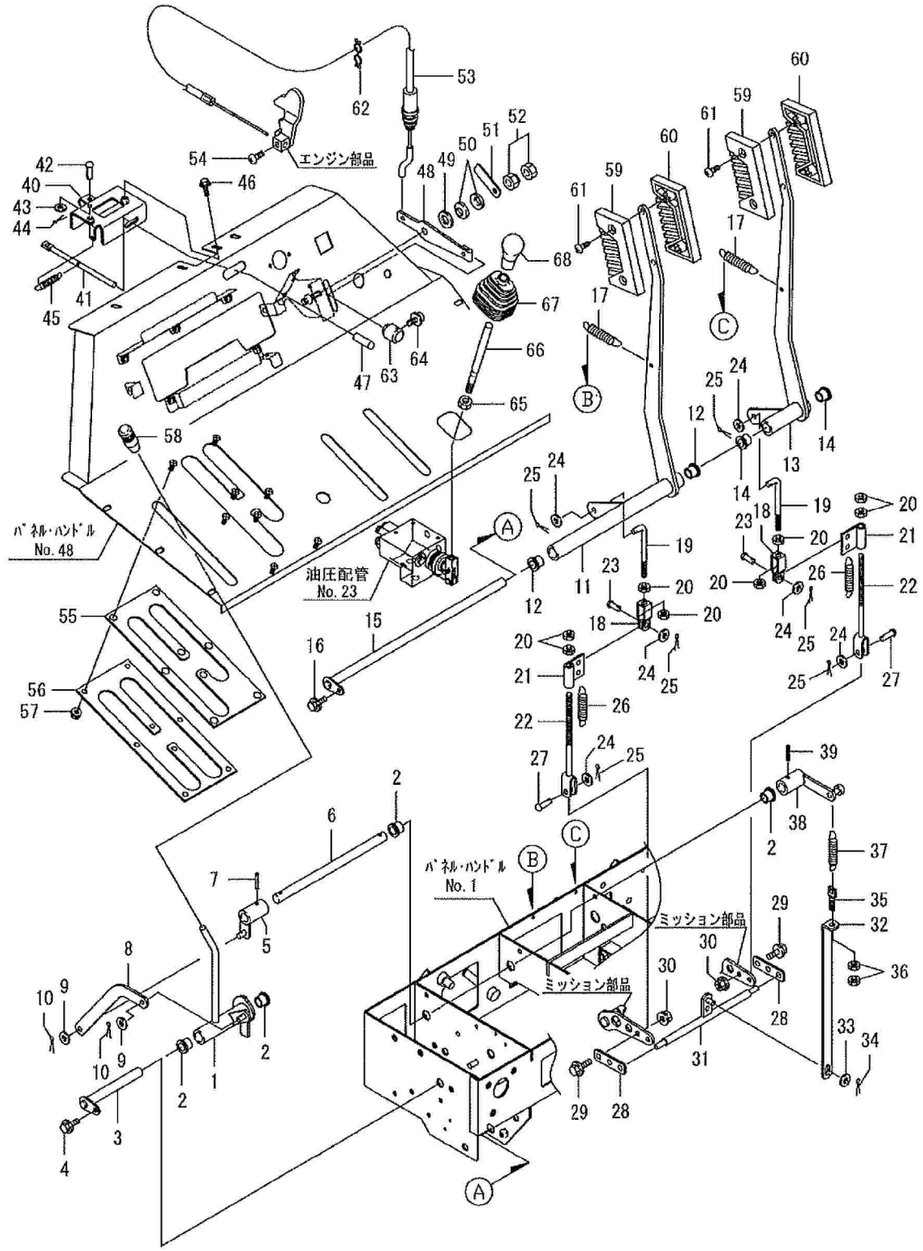

No	品番	品名	処理	個数	備考	適用号機	明細
31	76500-B53-000	ﾌﾞﾚｰｷﾋﾟﾝCOMP	B2	1			7204
32	76904-B56-000	ﾌﾞﾚｰｷﾘﾝｸﾊﾞｰ	B2	1			7205
33	94101-08010	ﾐｶﾞｷW 8		1	販売単位：10		7206
34	94210-25150	ﾜﾘﾋﾟﾝ 2.5×15		1	販売単位：10		7207
35	16904-M65-000	ﾃﾝｼｮﾝﾛｯﾄﾞ	M1	1			7208
36	94003-08412	ｺｶﾞﾀN 8(2		2	販売単位：10		7209
37	91601-B16-000	ｻｲﾄﾞｸﾗｯﾁｽﾌﾟﾘﾝｸﾞ	M1B	1			7210
38	76300-B56-000	ｶｳﾝﾀｰｱｰﾑA COMP	B2	1			7231
39	94319-50028	ｽﾌﾟﾘﾝｸﾞﾋﾟﾝ 5x28		1	販売単位：10		7232
40	75800-B56-800	ﾎﾞﾝﾈｯﾄﾎﾙﾀﾞｰ COMP	B2	1			8011
41	75901-B56-800	ﾎﾞﾝﾈｯﾄｵｰﾌﾟﾝﾚﾊﾞｰ	B2	1			8012
42	94330-0602510	ﾏﾙｱﾀﾏﾋﾟﾝ 6×25		1			8013
43	94101-06010	ﾐｶﾞｷW 6		1	販売単位：10		8014
44	94210-20120	ﾜﾘﾋﾟﾝ 2×12		1	販売単位：10		8015
45	91601-M27-001	ｺｲﾙｽﾌﾟﾘﾝｸﾞ 12.5×50	M1B	1			8016
46	93100-0601617	ﾌﾗﾝｼﾞB 6×16		2	販売単位：10		8017
47	91731-0809021	ﾚﾊﾞｰｸﾞﾘｯﾌﾟ J8		1			8018
48	75905-B84-001	ｱｸｾﾙﾚﾊﾞｰ	B2	1			8021
49	94101-08015	ﾀﾞｲﾏﾙW 8		1	販売単位：10		8022
50	91252-082	ｻﾗﾊﾞﾈ H 8		2	販売単位：10		8023
51	75906-B84-000	ｽﾗｽﾄﾌﾟﾚｰﾄ	B2	1			8024
52	91235-08100	ﾊｰﾄﾞﾛｯｸN 8		1			8025
53	77200-B97-000	ｽﾛｯﾄﾙﾜｲﾔｰ		1			8026
54	93500-0401014	ﾅﾍﾞｺﾈｼﾞ 4×10		1	販売単位：10		8027
55	75901-B97-000	変速ﾚﾊﾞｰｶﾞｲﾄﾞ		1			8041
56	75902-B72-001	ﾚﾊﾞｰｶﾞｲﾄﾞｸﾗﾝﾌﾟ	B2	1			8042
57	94002-06410	ﾌﾗﾝｼﾞN 6		8	販売単位：10		8043
58	76902-A91-001	操作ﾚﾊﾞｰﾆｷﾞﾘ(赤)		1			8101
59	76903-B18-000	ｸﾗｯﾁﾚﾊﾞｰﾆｷﾞﾘ A		2			8102
60	76904-B18-000	ｸﾗｯﾁﾚﾊﾞｰﾆｷﾞﾘ B		2			8103

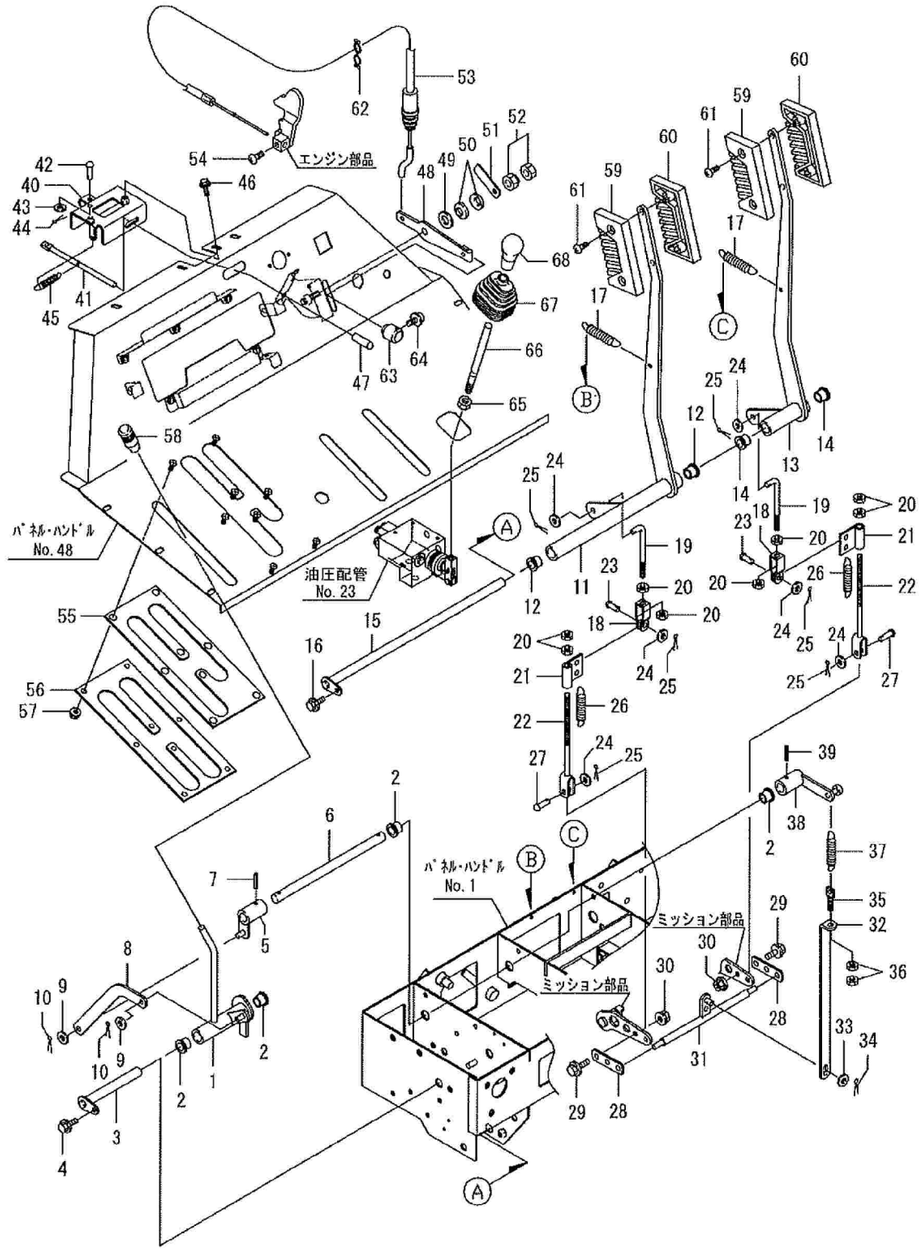

No	品番	品名	処理	個数	備考	適用号機	明細
61	76906-A91-000	ﾀｯﾋﾟﾝﾈｼﾞ 4×20		4			8104
62	91318-20058	ﾊﾟｰｽﾛｯｸ 2-0058		1			8028
63	75907-B18-000	ｽﾛｯﾄﾙﾚﾊﾞｰﾉﾌﾞ		1			8111
64	75908-B18-001	ｽﾍﾟｼｬﾙｽｸﾘｭｰ 4×8		1			8112
65	94003-10412	ｺｶﾞﾀN 10(2		1	販売単位：10		8071
66	75901-B53-800	油圧ｺﾝﾄﾛｰﾙﾚﾊﾞｰ	B2	1			8072
67	76909-A91-000	ﾚﾊﾞｰﾌﾞｰﾂ		1			8073
68	91731-1201011	ﾚﾊﾞｰｸﾞﾘｯﾌﾟ A12		1			8074

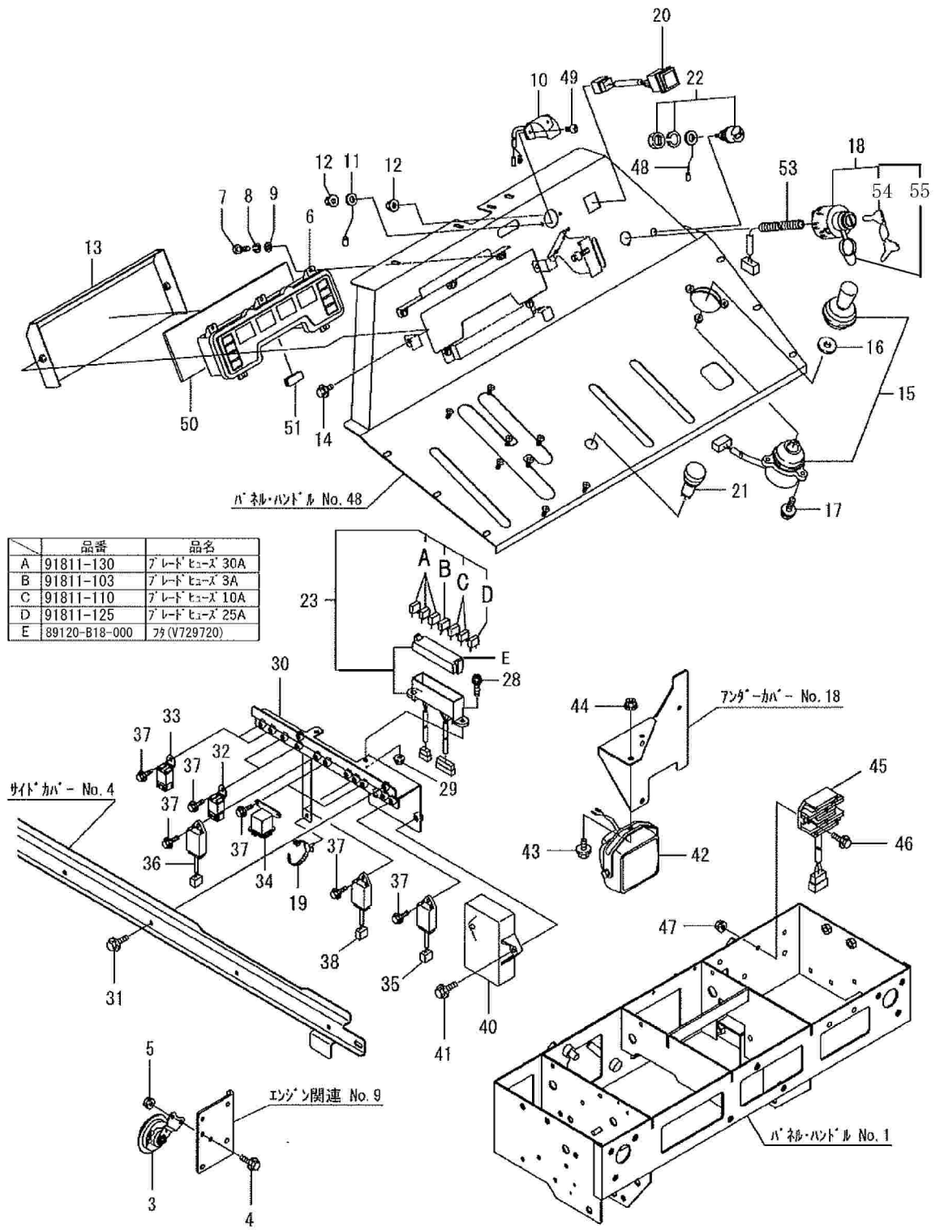

	品番	品名
A	91811-130	ブレードヒューズ 30A
B	91811-103	ブレードヒューズ 3A
C	91811-110	ブレードヒューズ 10A
D	91811-125	ブレードヒューズ 25A
E	89120-B18-000	フタ(V729720)

No	品番	品名	処理	個数	備考	適用号機	明細
2	-						410
3	83400-B72-000	ブザー		1			411
4	93100-0601617	フランジB 6×16		2	販売単位：10		412
5	94002-06410	フランジN 6		2	販売単位：10		413
6	83100-B84-002	コンビメータ(デジタル		1			8061
7	92000-0401614	B 4×16		5	販売単位：10		8064
8	94111-04012	バネW 4		5	販売単位：10		8063
9	94101-04010	ミガキW4		5	販売単位：10		8062
10	83500-B72-000	LEDライト		1			8051
11	87300-B18-000	アースコード		1			8053
12	94002-04410	フランジN 4		2	販売単位：10		8052
13	88100-B84-000	メーターカバー COMP	B2	1			8065
14	93100-0601017	フランジB 6×10		2	販売単位：10		8066
15	83200-B18-000	コントロールスイッチ		1	35362-797-631 ノブ		8091
16	83902-B18-000	マルサガネ 11×32×4.5	M1	1			8092
17	93100-0602017	フランジB 6×20		3	販売単位：10		8093
18	83100-A58-000	キースイッチ		1			8081
19	91314-11W02	ケーブルストラップ 1-1W02		1			8130
20	83200-B54-000	大形照光スイッチ		1			8162
21	83100-B97-000	非常停止ボタン MW1B-M		1			8095
22	83300-B72-001	ホーンスイッチ		1			8165
23	80001-B85-000	ヒューズボックス ASSY		1			8142
28	93100-0601617	フランジB 6×16		2	販売単位：10		8143
29	94002-06410	フランジN 6		2	販売単位：10		8144
30	82300-B97-003	リレーブラケット COMP	B2	1			8121
31	93100-0601217	フランジB 6×12		2	販売単位：10		8122
32	84100-B32-001	C リレー		2			8123
33	84500-B18-001	NO リレー		2			8124
34	119650-77911	グローリレー CMP		2	エンジン付属品		8125
35	128300-77920	タイマー(グロープラグ		1	エンジン付属品		8126

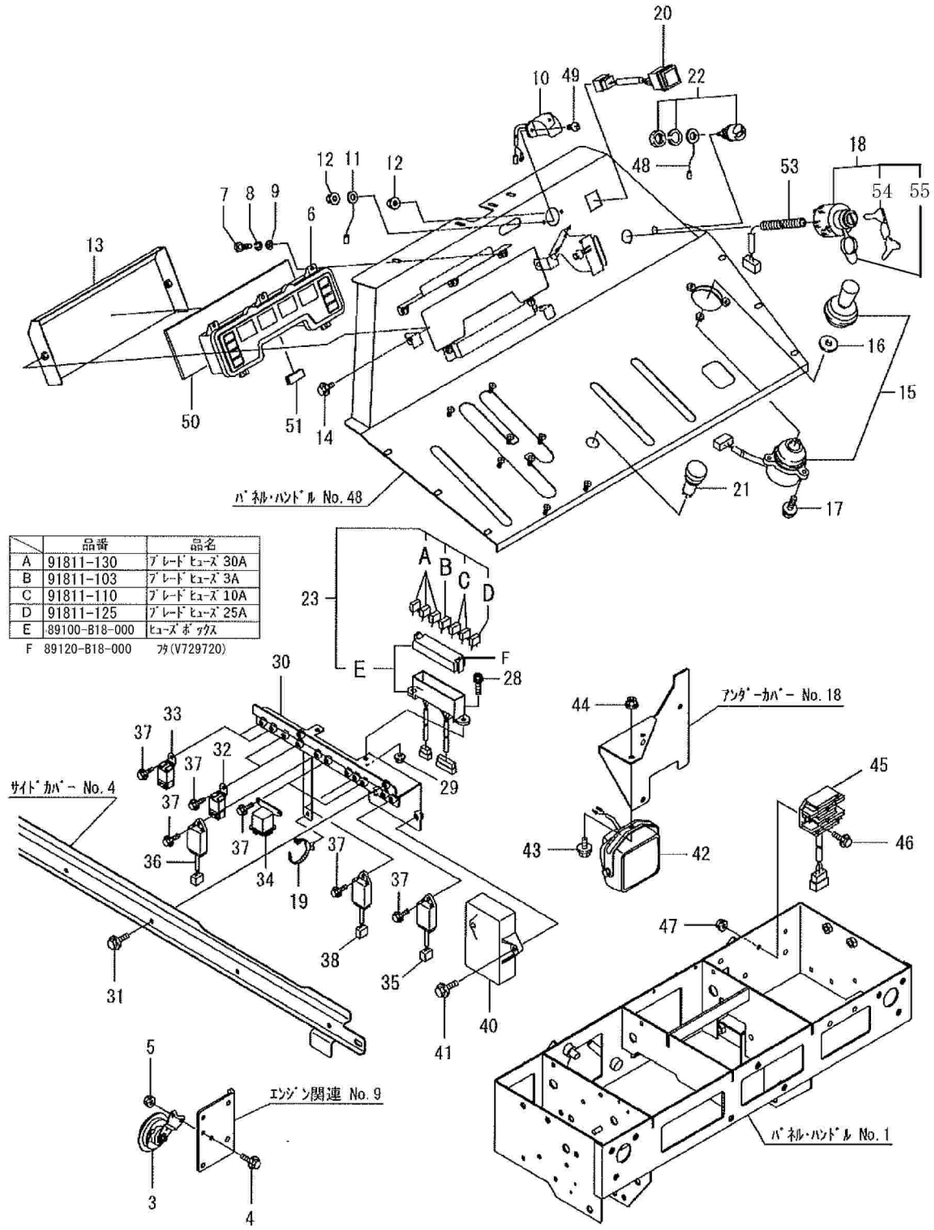

	品番	品名
A	91811-130	ブレードヒューズ 30A
B	91811-103	ブレードヒューズ 3A
C	91811-110	ブレードヒューズ 10A
D	91811-125	ブレードヒューズ 25A
E	89100-B18-000	ヒューズボックス
F	89120-B18-000	フタ(V729720)

No	品番	品名	処理	個数	備考	適用号機	明細
36	84200-B18-001	シュータボックス		1			8133
37	93100-0601217	フランジB 6×12		11	販売単位：10		8128
38	129211-77920	タイマー(1 SEC		1	エンジン付属品		8129
40	84100-B97-002	ECU(SX-ENG		1	84300-B97-000へ統合		8136
41	93100-0802517	フランジB 8×25		2	販売単位：10		8137
42	83100-G18-000	ワーキングランプ 18W		1	83120-G09-000 バルブ 12V18W		8151
43	93100-0801617	フランジB 8×16		1	販売単位：10		8152
44	94002-08410	フランジN 8		1	販売単位：10		8153
45	119653-77711	カーレントリミッタ(20A		1	エンジン付属品		7361
46	93100-0602517	フランジB 6×25		2	販売単位：10		7362
47	94002-06410	フランジN 6		2	販売単位：10		7363
48	85500-B72-000	パネルアース		1			8182
49	93500-0401614	ナベコネジ 4×16		2	販売単位：10		8054
50	88901-B84-000	スポンジ90×298		1			8067
51	88902-B84-000	カプラーシャッター		1			8068
53	91382-1001501	コルゲート 10×150		1			8082
54	123482-91291	キー103 コクイン(１個入)		1			
55	83110-A58-000	キャップ		1			

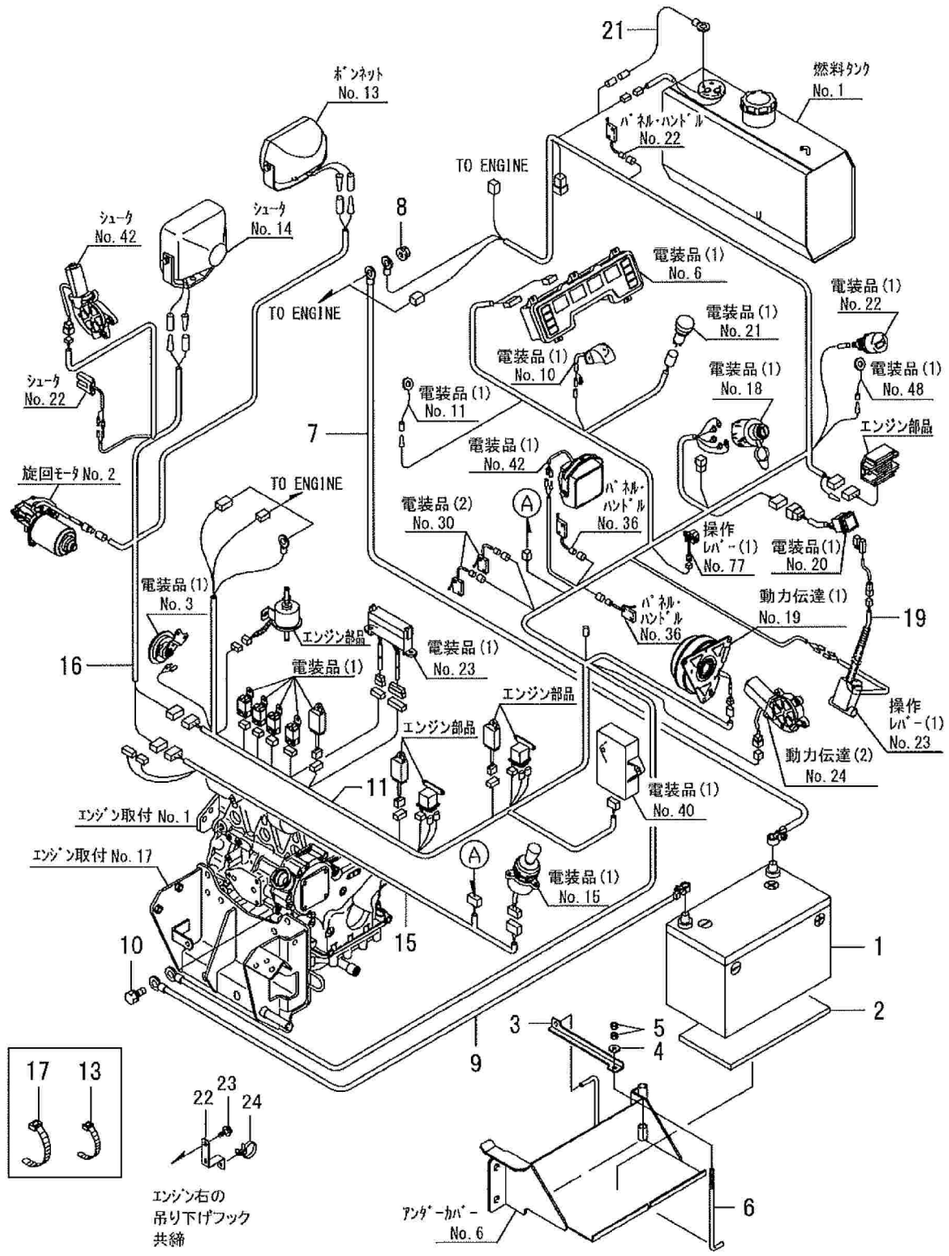

No	品番	品名	処理	個数	備考	適用号機	明細
1	81100-B97-001	ﾊﾞｯﾃﾘｰ D31R		1	95D31R(10D31Rも可)		8212
2	89903-A26-000	防振ｺﾞﾑ		1			8211
3	86901-B56-801	ﾊﾞｯﾃﾘｸﾗﾝﾌﾟ	B2	1			8213
4	94101-06015	ﾀﾞｲﾏﾙW 6		1	販売単位：10		8214
5	94001-06412	N 6(2		2	販売単位：10		8215
6	86901-A20-001	ﾊﾞｯﾃﾘｰｾｯﾄﾎﾞﾙﾄ	M1	1			8216
7	87100-B56-000	ﾊﾞｯﾃﾘｰ +ｺｰﾄﾞ		1			8221
8	94002-08410	ﾌﾗﾝｼﾞﾅ 8		1	販売単位：10		8164
9	87200-B56-001	ﾊﾞｯﾃﾘｰｰｺｰﾄﾞ		1			8231
10	93000-1202017	ｺｶﾞﾀﾊﾞﾈB 12×20(7T		1			8232
11	85100-B97-001	ﾒｲﾝﾊｰﾈｽ (24PS		1			8161
13	91311-140	ﾘﾋﾟｰﾄﾀｲ RF140		5	販売単位：10		8167
15	85200-B85-000	ｼｭｰﾀﾊｰﾈｽ		1			8171
16	85200-B97-000	ｼｭｰﾀﾗｲﾄﾊｰﾈｽ		1			8191
17	91311-250	ﾘﾋﾟｰﾄﾀｲ RF250		3	販売単位：10		8166
19	85600-B56-030	ﾘｰﾄﾞｽｲｯﾁﾊｰﾈｽ		1			8251
21	87300-B18-000	ｱｰｽｺｰﾄﾞ		1			197
22	86901-B97-000	ﾊｰﾈｽｽﾃｰ	B2	1			8201
23	93100-0802017	ﾌﾗﾝｼﾞB 8×20		2	販売単位：10		8202
24	91314-11765	ｹｰﾌﾞﾙｽﾄﾗｯﾌﾟ 1-1765		1			8203
25		ｽﾘｰﾎﾞﾝﾄﾞ 1401		1	非売品		195

20．銘板－付属品 （ワド－号）

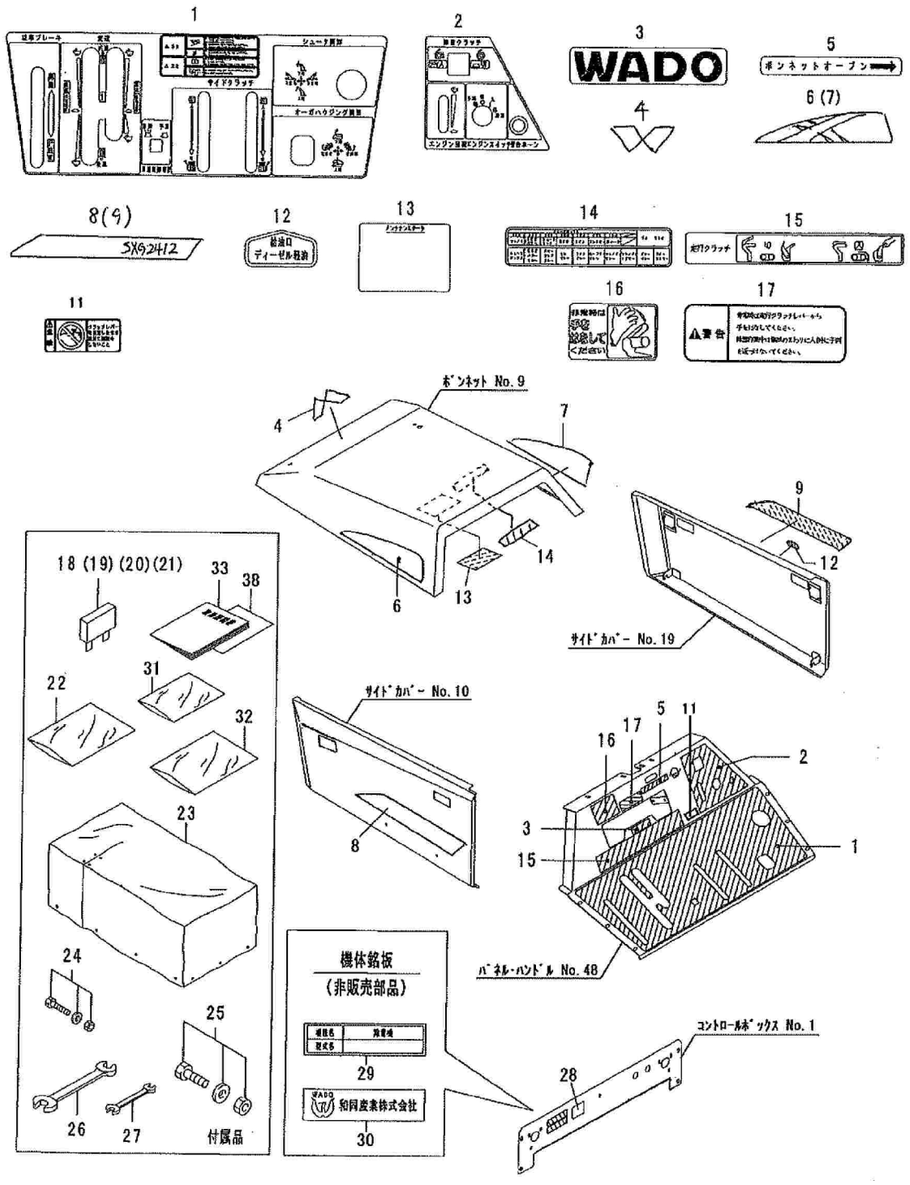

No	品番	品名	処理	個数	備考	適用号機	明細
1	79901-B97-032	ﾊﾟﾈﾙﾏｰｸ		1			9001
2	79902-B97-000	ｲﾝｼﾞｹﾞｰﾀﾊﾟﾈﾙﾏｰｸ		1			9002
3	91830-A26-000	WADOﾏｰｸA		1			9003
4	79912-B97-001	ﾜﾄﾞｰﾌﾞﾗﾝﾄﾞﾏｰｸ		1			9004
5	79910-B18-000	ﾎﾞﾝﾈｯﾄｵｰﾌﾟﾝﾏｰｸ		1			9005
6	79910-B79-000	ﾎﾞﾝﾈｯﾄﾏｰｸL		1			9006
7	79911-B79-000	ﾎﾞﾝﾈｯﾄﾏｰｸR		1			9007
8	79910-B97-000	ｻｲﾄﾞﾏｰｸL(SXG2412		1			9008
9	79911-B97-000	ｻｲﾄﾞﾏｰｸR(SXG2412		1			9009
10	-						9010
11	91193-019	ﾃﾞｯﾄﾞﾏﾝ危険ﾗﾍﾞﾙ		1			9016
12	79911-B18-000	給油口ﾏｰｸ		1			9012
13	79905-B97-000	ﾒﾝﾃﾅﾝｽﾏｰｸ		1			9013
14	79906-B97-000	ﾘﾚｰﾋｭｰｽﾞﾏｰｸ		1			9014
15	79904-B97-000	走行ｸﾗｯﾁﾏｰｸ		1			9015
16	79905-B56-000	喚起ﾏｰｸ(走行		1			9017
17	91194-011	走行ｸﾗｯﾁ警告ﾗﾍﾞﾙ		1			9018
18	91811-103	ﾌﾞﾚｰﾄﾞﾋｭｰｽﾞ 3A		1			9030
19	91811-110	ﾌﾞﾚｰﾄﾞﾋｭｰｽﾞ 10A		1			9031
20	91811-125	ﾌﾞﾚｰﾄﾞﾋｭｰｽﾞ 25A		1			9032
21	91811-130	ﾌﾞﾚｰﾄﾞﾋｭｰｽﾞ 30A		1			9033
22		ﾎﾟﾘﾌﾞｸﾛ0.03×80×120		1	非売品		9037
23	98100-B18-000	ｼｰﾄｶﾊﾞｰ		1			9038
24	90001-B18-000	ｼｬｰﾎﾞﾙﾄ 6×25 ASSY		1	10セット入		9039
25	90002-B18-000	ｼｬｰﾎﾞﾙﾄ 10×30 ASSY		2	10セット入		9040
26	91905-B16-000	ｺﾝﾋﾞﾈｰｼｮﾝﾚﾝﾁ 17		1			9041
27	91905-B56-000	ｺﾝﾋﾞﾈｰｼｮﾝﾚﾝﾁ10		2			9042
28	91906-B72-050	SSSﾏｰｸ		1			9074
29	91904-B97-030	型式ﾗﾍﾞﾙ(SXG2412T		1			9019
30		機体番号付社銘板(ﾌﾞﾗﾝﾄﾞﾛｺﾞ)		1	非売品		9020
31		ﾎﾟﾘﾌﾞｸﾛ0.07×150×230		1	工具袋ASSY 非売品		9043
32		ｴｱｰｷｬｯﾌﾟﾌｸﾛ 240×325		1	同梱品ASSY 非売品		9044
33	91903-B97-050	取扱説明書(SXG2412)		1			9036
37		検査合格証		1	非売品		9071
38	-						9072

21．銘板（安全）（ワドー号）

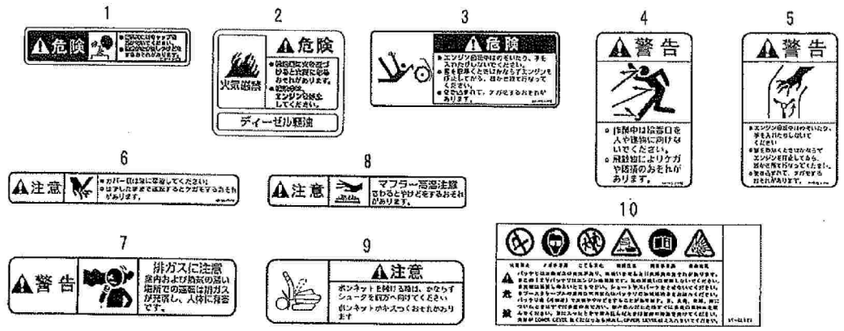

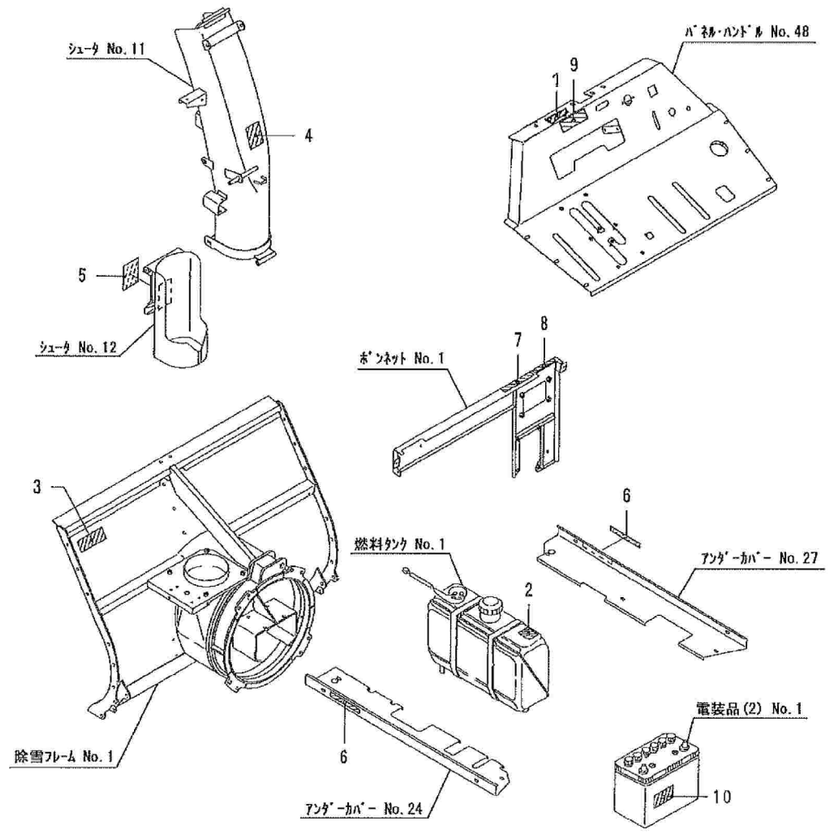

No	品番	品名	処理	個数	備考	適用号機	明細
1	91193-002	ﾗｼﾞｴｰﾀ危険ﾗﾍﾞﾙ		1			9051
2	91193-005	火気厳禁ﾗﾍﾞﾙ(ﾃﾞｨｰｾﾞﾙ		1			9052
3	91193-006	ｵｰｶﾞ危険ﾗﾍﾞﾙ(ﾖｺ		1			9053
4	91194-002	飛散警告ﾗﾍﾞﾙ		1			9054
5	91194-004	ﾌﾞﾛﾜ警告ﾗﾍﾞﾙ		1			9055
6	91195-003	ｶﾊﾞｰ注意ﾗﾍﾞﾙ		2			9056
7	91194-008	排気ｶﾞｽ警告ﾗﾍﾞﾙ(ﾖｺ		1			9057
8	91195-001	ﾏﾌﾗｰ注意ﾗﾍﾞﾙ		1			9058
9	79907-B54-001	ﾎﾞﾝﾈｯﾄ注意ﾗﾍﾞﾙ		1			9059
10	91193-003	ﾊﾞｯﾃﾘｰ危険ﾗﾍﾞﾙ		1			9060